FLVOKA
SPTR LIGHT

LASSEN SIE UNS ÜBER BELEUCHTUNG SPRECHEN

TEIL2

L STRIP 12V 214

IO L 236

NO FLE 266

ING Q 288

VIA 314

LACEY 1 F 328

SOX 348

LIE O 368

NES 390

L STRIP 24V 216

M SPOT 240

ITA 268

FT R 290

VIA LO 315

LACEY 1 H 330

TINA 350

B XL 370

BE AST 392

FILED 1 218

O SPOT 242

INA 270

FT Q 292

DAN ON 1 316

ACE 2 332

ROUNDY 352

B XS 372

ENA MA 394

FI45 218

IRE 246

KET R 274

TER LED 294

DAN ON 2 317

ACE 3 334

XCL 354

AB XS 374

ENA ALU 396

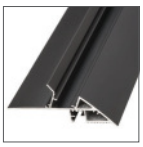
EDGE 220

SI YI 248

KET Q 276

LY 300

DAY TUBE 318

ACE 4 336

REVIA 356

2B 376

LANGE 3 400

DAY YQ 224

CATI 250

ODE 278

LY LOW 302

TE XX 320

ANGE 2 338

ASQL 358

BRIO 378

ISO 402

DAY YY 226

DAY FO 252

ONT 280

BELLY IP 304

LLY ON 322

KA NT 340

ARLS 360

FUN 380

DAY YX 228

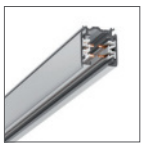
AL TRACK 256

SYS 282

LY Q 306

NET O 324

FI BOX 342

AVO 362

GOB 384

DAY YZ 230

NO PI 262

A R145 284

KA 308

ARA S 325

BIT 344

AVO O 364

GO 386

LO 1 234

NO FLEXX 264

ING R 286

BIK 312

LLO LL 326

RTV 346

LIE 366

ESTI 388

L STRIP 12V

Power supply / Versorgung:
12V DC

Light source / Lichtquelle:
- LED coldwhite / LED kaltweiß
- LED warmwhite / LED warmweiß
- Monochromatic LED / Monochromatische LED
- LED RGB / LED RGB

Additional information / Zusätzliche Informationen:
- Operating temperature -20° C ~ 40° C / Betriebstemperatur -20° C ~ 40° C
- Beam angle 120° / Abstrahlwinkel 120°
- No UV or IR radiation / Keine UV- und IR-Strahlung
- Mercury free product / Enthält kein Quecksilber
- Maximum LED strip length to power supply from one side – 5 m / Maximale Länge des LED-Streifens zur einseitigen Versorgung – 5 m

30 LED/1 m

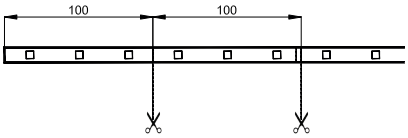

60 LED/1 m

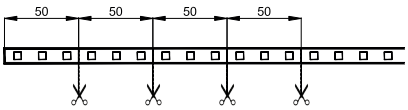

120 LED/1 m

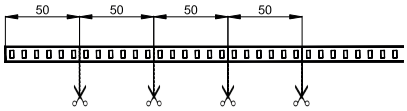

OPTIONS / OPTION

LED strips available in increased protection rating versions (depending on version) IP44, IP54, IP65, IP68 / LED-Streifen verfügbar in Ausführung mit erhöhter Schutzart (abhängig von der Ausführung) IP44, IP54, IP65, IP68

L STRIP **4.3W/M**

6.0	12V DC	4.3W/m	coldwhite / kaltweiß	6000K-6500K	60 LED/1m
6.1	12V DC	4.3W/m	warmwhite / warmweiß	3000K-3500K	60 LED/1m
6.2	12V DC	4.3W/m	red / rot	500-550nm	60 LED/1m
6.3	12V DC	4.3W/m	yellow / gelb	577-597nm	60 LED/1m
6.4	12V DC	4.3W/m	blue / blau	460-475nm	60 LED/1m
6.5	12V DC	4.3W/m	green / grün	520-525nm	60 LED/1m

L STRIP **8.6W/M**

6.60	12V DC	8.6W/m	coldwhite / kaltweiß	6000K-6500K	120 LED/1m
6.61	12V DC	8.6W/m	warmwhite / warmweiß	3000K-3500K	120 LED/1m
6.62	12V DC	8.6W/m	red / rot	500-550nm	120 LED/1m
6.63	12V DC	8.6W/m	yellow / gelb	577-597nm	120 LED/1m
6.64	12V DC	8.6W/m	blue / blau	460-475nm	120 LED/1m
6.65	12V DC	8.6W/m	green / grün	520-525nm	120 LED/1m

L STRIP **13W/M**

6.20	12V DC	13W/m	coldwhite / kaltweiß	6000K-6500K	60 LED/1m
6.21	12V DC	13W/m	warmwhite / warmweiß	3000K-3500K	60 LED/1m
6.22	12V DC	13W/m	red / rot	500-550nm	60 LED/1m
6.23	12V DC	13W/m	yellow / gelb	577-597nm	60 LED/1m
6.24	12V DC	13W/m	blue / blau	460-475nm	60 LED/1m
6.25	12V DC	13W/m	green / grün	520-525nm	60 LED/1m
6.26	12V DC	13W/m	RGB	-	60 LED/1m

L STRIP 24V

Power supply / Versorgung:
24V DC

Light source / Lichtquelle:

- LED coldwhite / LED kaltweiß
- LED warmwhite / LED warmweiß
- Monochromatic LED / Monochromatische LED
- LED RGB / LED RGB

Additional information / Zusätzliche Informationen:

- Operating temperature -20° C ~ 40° C / Betriebstemperatur -20° C ~ 40° C
- Beam angle 120° / Abstrahlwinkel 120°
- No UV or IR radiation / Keine UV- und IR-Strahlung
- Mercury free product / Enthält kein Quecksilber
- Maximum LED strip length to power supply from one side – 5 m / Maximale Länge des LED-Streifens zur einseitigen Versorgung – 5 m

30 LED/1 m

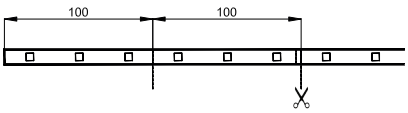

60 LED/1 m

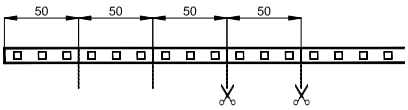

120 LED/1 m

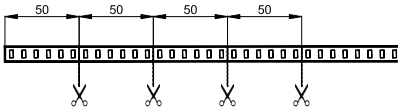

240 LED/1 m

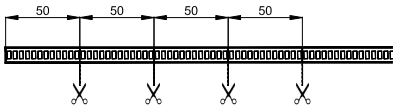

OPTIONS / OPTION

LED strips available in increased protection rating versions (depending on version) IP44, IP54, IP65, IP68 / LED-Streifen verfügbar in Ausführung mit erhöhter Schutzart (abhängig von der Ausführung) IP44, IP54, IP65, IP68

L STRIP **4.3W/M**

6.30	24V DC	4.3W/m	coldwhite / kaltweiß	6000K-6500K	60 LED/1m
6.31	24V DC	4.3W/m	warmwhite / warmweiß	3000K-3500K	60 LED/1m
6.32	24V DC	4.3W/m	red / rot	500-550nm	60 LED/1m
6.33	24V DC	4.3W/m	yellow / gelb	577-597nm	60 LED/1m
6.34	24V DC	4.3W/m	blue / blau	460-475nm	60 LED/1m
6.35	24V DC	4.3W/m	green / grün	520-525nm	60 LED/1m

L STRIP **8.6W/M**

6.80	24V DC	8.6W/m	coldwhite / kaltweiß	6000K-6500K	120 LED/1m
6.81	24V DC	8.6W/m	warmwhite / warmweiß	3000K-3500K	120 LED/1m
6.82	24V DC	8.6W/m	red / rot	500-550nm	120 LED/1m
683	24V DC	8.6W/m	yellow / gelb	577-597nm	120 LED/1m
6.84	24V DC	8.6W/m	blue / blau	460-475nm	120 LED/1m
6.85	24V DC	8.6W/m	green / grün	520-525nm	120 LED/1m

L STRIP **13W/M**

6.50	24V DC	13W/m	coldwhite / kaltweiß	6000K-6500K	60 LED/1m
6.51	24V DC	13W/m	warmwhite / warmweiß	3000K-3500K	60 LED/1m
6.52	24V DC	13W/m	red / rot	500-550nm	60 LED/1m
6.53	24V DC	13W/m	yellow / gelb	577-597nm	60 LED/1m
6.54	24V DC	13W/m	blue / blau	460-475nm	60 LED/1m
6.55	24V DC	13W/m	green / grün	520-525nm	60 LED/1m
6.56	24V DC	13W/m	RGB	-	60 LED/1m

L STRIP **19.2W/M**

6.70	24V DC	19.2W/m	coldwhite / kaltweiß	6000K-6500K	240 LED/1m
6.71	24V DC	19.2W/m	warmwhite / warmweiß	3000K-3500K	240 LED/1m
6.72	24V DC	19.2W/m	red / rot	500-550nm	240 LED/1m
6.73	24V DC	19.2W/m	yellow / gelb	577-597nm	240 LED/1m
6.74	24V DC	19.2W/m	blue / blau	460-475nm	240 LED/1m
6.75	24V DC	19.2W/m	green / grün	520-525nm	240 LED/1m

FILED

FILED 1 **OPAL**

	a	b	h
100	995mm	17	11
101	1995mm	17	11
102	2995mm	17	11
103.	3995mm	17	11

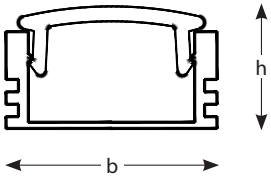

Housing / Gehäuse: Aluminium / Aluminium
Housing colours / Gehäuse Farbe: Aluminium / Aluminium
Optic / Optik: Opalescent diffuser / Diffusor opalisiert

FILED 1 **TRANSPARENT**

	a	b	h
120	995mm	17	11
121	1995mm	17	11
122	2995mm	17	11
123	3995mm	17	11

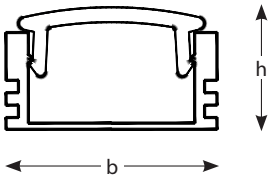

Housing / Gehäuse: Aluminium / Aluminium
Housing colours / Gehäuse Farbe: Aluminium / Aluminium
Optic / Optik: Transparent diffuser / Diffusor transparent

FILED 45 **OPAL**

	a	b	h
200	995mm	18	18
201	1995mm	18	18
202	2995mm	18	18
203	3995mm	18	18

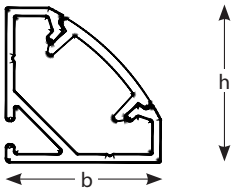

Housing / Gehäuse: Aluminium / Aluminium
Housing colours / Gehäuse Farbe: Aluminium / Aluminium
Optic / Optik: Opalescent diffuser / Diffusor opalisiert

FILED 45 **TRANSPARENT**

	a	b	h
210	995mm	18	18
211	1995mm	18	18
212	2995mm	18	18
213	3995mm	18	18

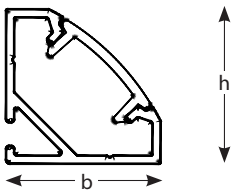

Housing / Gehäuse: Aluminium / Aluminium
Housing colours / Gehäuse Farbe: Aluminium / Aluminium
Optic / Optik: Transparent diffuser / Diffusor transparent

POWER SUPPLY UNITS / NETZTEILE

POWER SUPPLY UNITS **IP20** / NETZTEILE **IP20**

RS **12V**

				L	b	h
900	RS-15-12	15W	12V DC	62.5	51	28
901	RS-25-12	25W	12V DC	78	51	28
902	RS-35-12	35W	12V DC	99	82	35
903	RS-50-12	50W	12V DC	99	97	36
904	RS-75-12	75W	12V DC	129	98	38
905	RS-100-12	100W	12V DC	159	97	38
906	RS-150-12	150W	12V DC	199	98	38

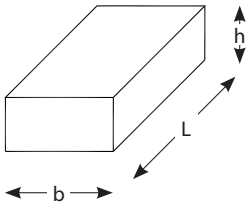

RS **24V**

				L	b	h
910	RS-15-24	15W	24V DC	62.5	51	28
911	RS-25-24	25W	24V DC	78	51	28
912	RS-35-24	35W	24V DC	99	82	35
913	RS-50-24	50W	24V DC	99	97	36
914	RS-75-24	75W	24V DC	129	98	38
915	RS-100-24	100W	24V DC	159	97	38
916	RS-150-24	150W	24V DC	199	98	38

Housing / Gehäuse: Metal / Metall
Protection rating / Dichtigkeitsgrad: IP20
Power supply / Versorgung: 12V DC, 24V DC

POWER SUPPLY UNITS **IP67** / NETZTEILE **IP67**

LPV **12V**

				L	b	h
920	LPH-18-12	18W	12V DC	140	30	22
921	LPV-20-12	20W	12V DC	118	35	26
922	LPV-35-12	35W	12V DC	148	40	30
923	LPV-60-12	60W	12V DC	162.5	42.5	32
922	LPV-35-12	35W	12V DC	148	40	30
922	LPV-35-12	35W	12V DC	148	40	30
922	LPV-35-12	35W	12V DC	148	40	30
922	LPV-35-12	35W	12V DC	148	40	30

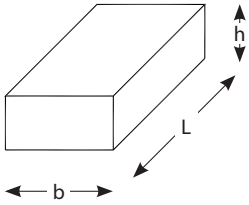

LPV **24V**

				L	b	h
930	LPH-18-12	18W	24V DC	140	30	22
931	LPV-20-12	20W	24V DC	118	35	26
932	LPV-35-12	35W	24V DC	148	40	30
933	LPV-60-12	60W	24V DC	162.5	42.5	32

Housing / Gehäuse: Plastic / Kunststoff
Protection rating / Dichtigkeitsgrad: IP20
IN supply/ Versorgung IN: 230V AC
OUT supply / Versorgung OUT: 12V DC, 24V DC

EDGE

● Anodized black (.W20) / Schwarz eloxiert (.W20)

○ White RAL 9010 (.RAL) / Weiß RAL 9010 (.RAL)

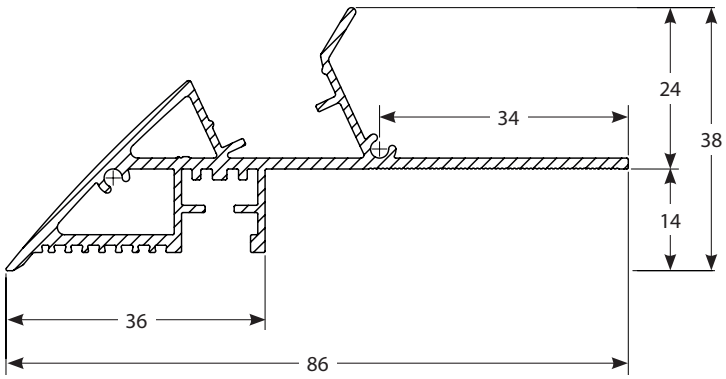

EDGE

0101.XX	995 mm
0102.XX	1995 mm
0103.XX	2995 mm
0104.XX	3995 mm

6 SPOTLIGHTS
SPOTLIGHTS

DAY YQ
224

DAY YY
226

DAY YX
228

DAY YZ
230

LO 1
234

IO L
236

M SPOT
240

O SPOT
242

IRE
246

SI YI
248

CATI
250

DAY FO
252

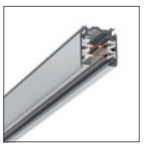
AL TRACK
256

DAY YQ

White (.01) / Weiß (.01)

Grey RAL 9006 (.02) / Grau RAL 9006 (.02)

Black RAL 9005 (.03) / Schwarz RAL 9005 (.03)

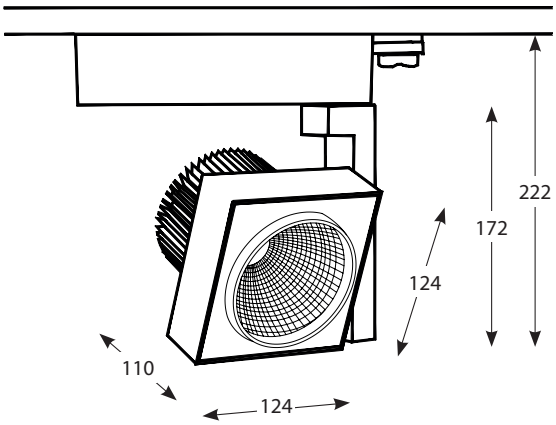

Housing / Gehäuse: Aluminium / Aluminium

Light source / Lichtquelle: Zhaga COB LED

DAY YQ **SPOT**

79700.XX.YYY	LED	1100lm	17°
79701.XX.YYY	LED	2000lm	17°
79702.XX.YYY	LED	3000lm	17°

DAY YQ **MEDIUM**

79730.XX.YYY	LED	1100lm	24°
79731.XX.YYY	LED	2000lm	24°
79732.XX.YYY	LED	3000lm	24°

DAY YQ **FLOOD**

79740.XX.YYY	LED	1100lm	36°
79741.XX.YYY	LED	2000lm	36°
79742.XX.YYY	LED	3000lm	36°

DAY YQ **WIDE FLOOD**

79800.XX.YYY	LED	1100lm	54°
79801.XX.YYY	LED	2000lm	54°
79802.XX.YYY	LED	3000lm	54°

.XX	Fixture colour – e.g. 03 Farbe der Leuchte – z.B. 03
.YYY	LED type, standard: 830; 840; options: 827; 835; 927; 930; 935; 940; YYY.CWW; YYY.PWW; YYY.FWW; YYY.FPR Typ der LED, Standard: 830; 840; mögliche Optionen: 827; 835; 927; 930; 935; 940; YYY.CWW; YYY.PWW; YYY.FWW; YYY.FPR

YYY.CWW	Philips Crisp White (max. 3000lm)
YYY.PWW	Philips Premium White (max. 3000lm)
YYY.FWW	Philips Food Warm White (max. 3000lm)
YYY.FPR	Philips Food Premium Red (max. 3000lm)

Example order / Beispiel einer Bestellung:
79800.02.930.CWW – **DAY YQ** Wide Flood Philips Crisp White, grey RAL 9006
/ **DAY YQ** Wide Flood Philips Crisp White, grau RAL 9006

DAY YY

- White-black (.01) / Schwarz-weiß (.01)
- Grey RAL 9006 (.02) / Grau RAL 9006 (.02)
- Black RAL 9005 (.03) / Schwarz RAL 9005 (.03)
- White (.41) / Weiß (.41)

Housing / Gehäuse: Aluminium / Aluminium

Light source / Lichtquelle: Zhaga COB LED

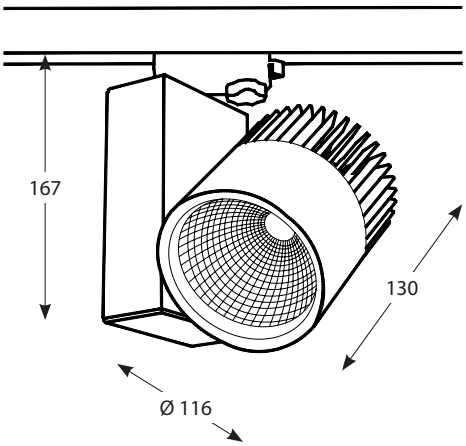

OPTIONS / OPTION

1-10V	Power supply unit with light beam adjustment – analogue (1-10V) / Netzteil mit der Regelung des Lichtstrahles, analog (1-10V)
DALI	Power supply unit with light beam adjustment – digital (DALI) / Netzteil mit der Regelung des Lichtstrahles, digital (DALI)

DAY YY **SPOT**

79200.XX.YYY	LED	1100lm	17°
79201.XX.YYY	LED	2000lm	17°
79202.XX.YYY	LED	3000lm	17°
79203.XX.YYY	LED	4000lm	17°
79204.XX.YYY	LED	5000lm	17°

DAY YY **MEDIUM**

79240.XX.YYY	LED	1100lm	25°
79241.XX.YYY	LED	2000lm	25°
79242.XX.YYY	LED	3000lm	25°
79243.XX.YYY	LED	4000lm	25°
579244.XX.YYY	LED	5000lm	25°

DAY YY **FLOOD**

79270.XX.YYY	LED	1100lm	36°
79271.XX.YYY	LED	2000lm	36°
79272.XX.YYY	LED	3000lm	36°
79273.XX.YYY	LED	4000lm	36°
79274.XX.YYY	LED	5000lm	36°

DAY YY **WIDE FLOOD**

79300.XX.YYY	LED	1100lm	54°
79301.XX.YYY	LED	2000lm	54°
579302.XX.YYY	LED	3000lm	54°
79303.XX.YYY	LED	4000lm	54°
79304.XX.YYY	LED	5000lm	54°

.XX	Fixture colour – e.g. 03 Farbe der Leuchte – z.B. 03
.YYY	LED type, standard: 830; 840; options: 827; 835; 927; 930; 935; 940; YYY.CWW; YYY.PWW; YYY.FWW; YYY.FPR Typ der LED, Standard: 830; 840; mögliche Optionen: 827; 835; 927; 930; 935; 940; YYY.CWW; YYY.PWW; YYY.FWW; YYY.FPR

YYY.CWW	Philips Crisp White (max. 4000lm)
YYY.PWW	Philips Premium White (max. 5000lm)
YYY.FWW	Philips Food Warm White (max. 3000lm)
YYY.FPR	Philips Food Premium Red (max. 3000lm)

Example order / Beispiel einer Bestellung:
79300.02.930.CWW – DAY YY Wide Flood Philips Crisp White, grey RAL 9006
/ DAY YY Wide Flood Philips Crisp White, grau RAL 9006

DAY YX

White (.01) / Weiß (.01)

Grey RAL 9006 (.02) / Grau RAL 9006 (.02)

Black RAL 9005 (.03) / Schwarz RAL 9005 (.03)

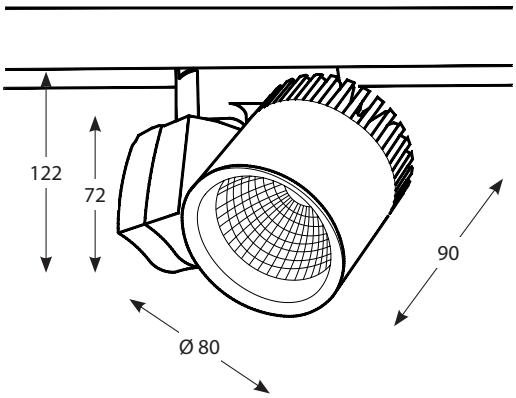

Housing / Gehäuse: Aluminium / Aluminium

Light source / Lichtquelle: Zhaga COB LED

OPTIONS / OPTION

1-10V	Power supply unit with light beam adjustment – analogue (1-10V) / Netzteil mit der Regelung des Lichtstrahles, analog (1-10V)
DALI	Power supply unit with light beam adjustment – digital (DALI) / Netzteil mit der Regelung des Lichtstrahles, digital (DALI)

DAY YX **SPOT**

79850.XX.YYY	LED	1100lm	17°
79851.XX.YYY	LED	2000lm	17°

DAY YX **MEDIUM**

79860.XX.YYY	LED	1100lm	21°
79861.XX.YYY	LED	2000lm	21°

.XX	Fixture colour – e.g. 03 Farbe der Leuchte – z.B. 03
.YYY	LED type, standard: 830; 840; options: 827; 835; 927; 930; 935; 940; YYY.CWW; YYY.PWW; YYY.FWW; YYY.FPR Typ der LED, Standard: 830; 840; mögliche Optionen: 827; 835; 927; 930; 935; 940; YYY.CWW; YYY.PWW; YYY.FWW; YYY.FPR

YYY.CWW	Philips Crisp White (max. 2000lm)
YYY.PWW	Philips Premium White (max. 2000lm)
YYY.FWW	Philips Food Warm White (max. 2000lm)
YYY.FPR	Philips Food Premium Red (max. 2000lm)

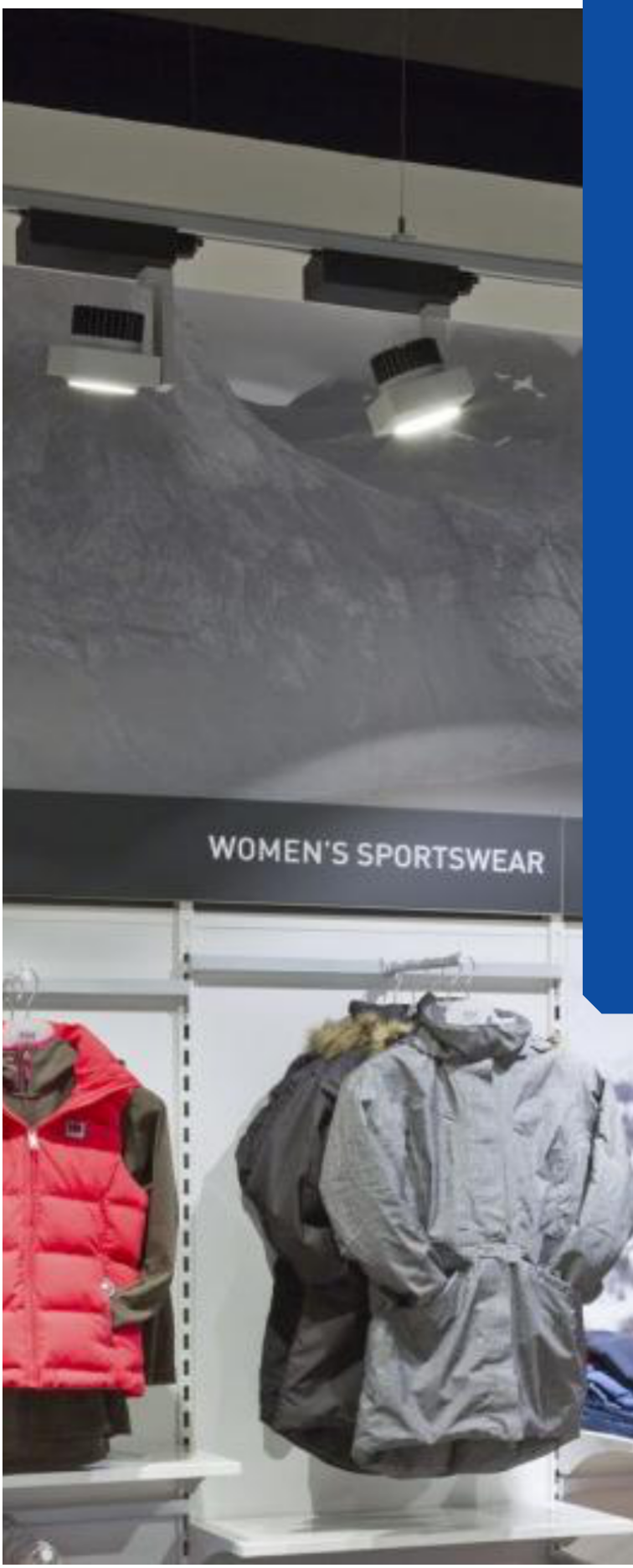

Example order / Beispiel einer Bestellung:
79860.02.930.CWW – DAY YX Medium Philips Crisp White, grey RAL 9006
/ DAY YX Medium Philips Crisp White, grau RAL 9006

DAY YZ

- White (.01) / Weiß (.01)
- Grey RAL 9006 (.02) / Grau RAL 9006 (.02)
- Black RAL 9005 (.03) / Schwarz RAL 9005 (.03)

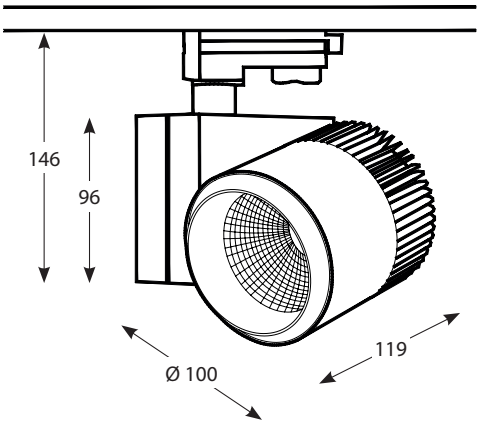

Housing / Gehäuse: Aluminium / Aluminium

Light source / Lichtquelle: Zhaga COB LED

OPTIONS / OPTION

1-10V	Power supply unit with light beam adjustment – analogue (1-10V) / Netzteil mit der Regelung des Lichtstrahles, analog (1-10V)
DALI	Power supply unit with light beam adjustment – digital (DALI) / Netzteil mit der Regelung des Lichtstrahles, digital (DALI)

DAY YZ **MEDIUM**

79810.XX.YYY	LED	1100lm	27°
79811.XX.YYY	LED	2000lm	27°
79812.XX.YYY	LED	3000lm	27°
79813.XX.YYY	LED	4000lm	27°

DAY YZ **FLOOD**

79820.XX.YYY	LED	1100lm	43°
79821.XX.YYY	LED	2000lm	43°
79822.XX.YYY	LED	3000lm	43°
79823.XX.YYY	LED	4000lm	43°

.XX	Fixture colour – e.g. 03 Farbe der Leuchte – z.B. 03
.YYY	LED type, standard: 830; 840; options: 827; 835; 927; 930; 935; 940; YYY.CWW; YYY.PWW; YYY.FWW; YYY.FPR Typ der LED, Standard: 830; 840; mögliche Optionen: 827; 835; 927; 930; 935; 940; YYY.CWW; YYY.PWW; YYY.FWW; YYY.FPR

YYY.CWW	Philips Crisp White (max. 4000lm)
YYY.PWW	Philips Premium White (max. 4000lm)
YYY.FWW	Philips Food Warm White (max. 3000lm)
YYY.FPR	Philips Food Premium Red (max. 3000lm)

Example order / Beispiel einer Bestellung:
79820.02.930.CWW – **DAY YZ** Flood Philips Crisp White, grey RAL 9006
/ **DAY YZ** Flood Philips Crisp White, grau RAL 9006

LO 1

White (.01) / Weiß (.01)

Grey RAL 9006 (.02) / Grau RAL 9006 (.02)

Black RAL 9005 (.03) / Schwarz RAL 9005 (.03)

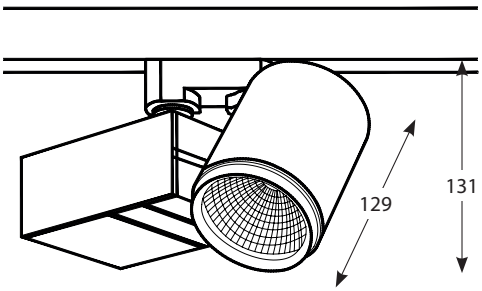

Housing / Gehäuse: Aluminium / Aluminium

Light source / Lichtquelle: HIT-TC G8.5 metal-halide lamp / Halogen-Metall HIT-TC G8.5

LO 1 **SPOT**

71700.XX	HIT-TC	G8.5	20W	12°
71701.XX	HIT-TC	G8.5	35W	12°
71706.XX	HIT-TC	G8.5	50W	12°
71702.XX	HIT-TC	G8.5	70W	12°

LO 1 **MEDIUM**

71730.XX	HIT-TC	G8.5	20W	24°
71731.XX	HIT-TC	G8.5	35W	24°
71732.XX	HIT-TC	G8.5	50W	24°
71733.XX	HIT-TC	G8.5	70W	24°

LO 1 **FLOOD**

71703.XX	HIT-TC	G8.5	20W	38°
71704.XX	HIT-TC	G8.5	35W	38°
71707.XX	HIT-TC	G8.5	50W	38°
71705.XX	HIT-TC	G8.5	70W	38°

Example order / Beispiel einer Bestellung:
71700.02 –Lo **1** Spot, grey RAL 9006 / Lo **1** Spot, grau RAL 9006

IO L

White (.01) / Weiß (.01)

Grey RAL 9006 (.02) / Grau RAL 9006 (.02)

Black RAL 9005 (.03) / Schwarz RAL 9005 (.03)

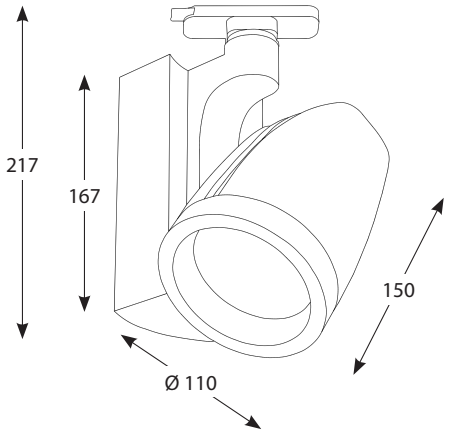

Housing / Gehäuse: Aluminium / Aluminium

Light source / Lichtquelle: Zhaga COB LED

OPTIONS / OPTION

1-10V	Power supply unit with light beam adjustment – analogue (1-10V) / Netzteil mit der Regelung des Lichtstrahles, analog (1-10V)
DALI	Power supply unit with light beam adjustment – digital (DALI) / Netzteil mit der Regelung des Lichtstrahles, digital (DALI)

IO L **SPOT**

0001.XX.YYY	LED	1100lm	12°
0002.XX.YYY	LED	2000lm	12°
0003.XX.YYY	LED	3000lm	12°
0004.XX.YYY	LED	4000lm	12°
0005.XX.YYY	LED	4500lm	12°

IO L **MEDIUM**

0011.XX.YYY	LED	1100lm	24°
0012.XX.YYY	LED	2000lm	24°
0013.XX.YYY	LED	3000lm	24°
0014.XX.YYY	LED	4000lm	24°
0015.XX.YYY	LED	4500lm	24°

IO L **WIDE FLOOD**

0021.XX.YYY	LED	1100lm	50°
0022.XX.YYY	LED	2000lm	50°
0023.XX.YYY	LED	3000lm	50°
0024.XX.YYY	LED	4000lm	50°
0025.XX.YYY	LED	4500lm	50°

.XX	Fixture colour – e.g. 03 Farbe der Leuchte – z.B. 03
.YYY	LED type, standard: 830; 840; options: 827; 835; 927; 930; 935; 940; YYY.CWW; YYY.PWW; YYY.FWW; YYY.FPR Typ der LED, Standard: 830; 840; mögliche Optionen: 827; 835; 927; 930; 935; 940; YYY.CWW; YYY.PWW; YYY.FWW; YYY.FPR

YYY.CWW	Philips Crisp White (max. 3800lm)
YYY.PWW	Philips Premium White (max. 4500lm)
YYY.FWW	Philips Food Warm White (max. 3000lm)
YYY.FPR	Philips Food Premium Red (max. 3000lm)

Przykładowe zamówienie / пример заказа:
0023.02.930.CWW – Io L Flood Philips Crisp White, grey RAL 9006
/ Io L Flood Philips Crisp White, grau RAL 9006

M SPOT

White (.01) / Weiß (.01)

Grey RAL 9006 (.02) / Grau RAL 9006 (.02)

Black RAL 9005 (.03) / Schwarz RAL 9005 (.03)

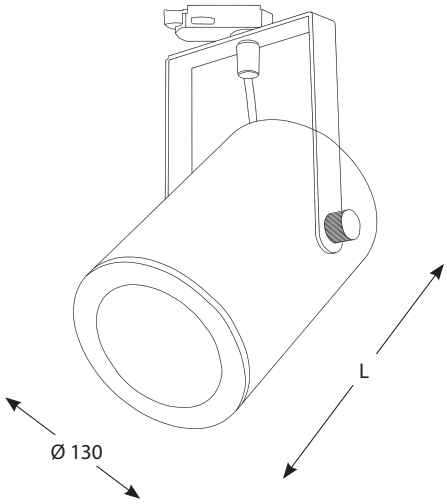

Housing / Gehäuse: Aluminium / Aluminium

Light source / Lichtquelle: LED-Module, metal-halide lamp / LED-Modul, Halogen-Metall

M SPOT **SPOT**

					L
71510.XX	HIT	G12	20W	12°	235
71511.XX	HIT	G12	35W	12°	235
71512.XX	HIT	G12	70W	12°	235

M SPOT **MEDIUM**

					L
71514.XX	HIT	G12	20W	24°	235
71515.XX	HIT	G12	35W	24°	235
71516.XX	HIT	G12	70W	24°	235

M SPOT **FLOOD**

					L
79545.XX	HIT	G12	20W	41°	235
79546.XX	HIT	G12	35W	41°	235
79547.XX	HIT	G12	50W	41°	235

M SPOT **LED**

				L
0151.XX.YYY	LED	1500lm	24°	154
0153.XX.YYY	LED	1500lm	40°	154
0155.XX.YYY	LED	2400lm	24°	154
0157.XX.YYY	LED	2400lm	40°	154
0159.XX.YYY	LED	3600lm	24°	154
0161.XX.YYY	LED	3600lm	40°	154

.XX	Fixture colour – e.g. 03 Farbe der Leuchte – z.B. 03
.YYY	LED type – PrevaLED COIN 111, standard: 830; 840; options: 827 Typ der LED – PrevaLED COIN 111, Standard: 830; 840; mögliche Optionen: 827

Example order / Beispiel einer Bestellung:
71510.02 – M Spot, grey RAL 9006 / M Spot, grau RAL 9006

O SPOT

O SPOT **BASE**

- White (.01) / Weiß (.01)
- Grey RAL 9006 (.02) / Grau RAL 9006 (.02)
- Black RAL 9005 (.03) / Schwarz RAL 9005 (.03)

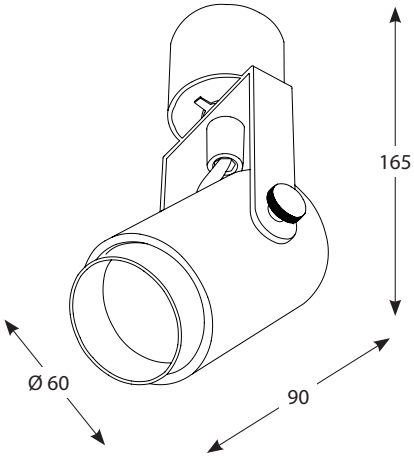

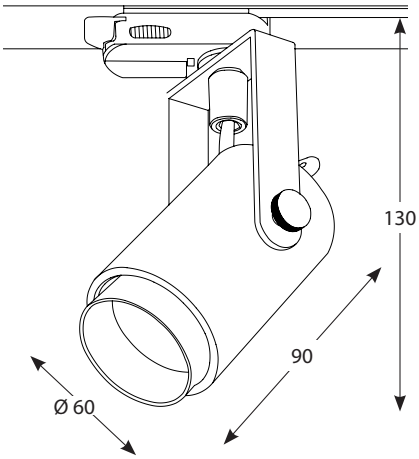

Housing / Gehäuse: Aluminium / Aluminium

Light source / Lichtquelle: LED / LED

O SPOT **TRACK**

O SPOT **BASE**

0195.XX	LED	GU10	max. 10W	
0190.XX.YYY	LED	1200lm	12W	30°
0191.XX.YYY	LED	1200lm	12W	57°

O SPOT **TRACK**

0197.XX		max. 10W		LED
0198.XX.YYY	LED	1200lm	12W	30°
0199.XX.YYY	LED	1200lm	12W	57°

.XX	Fixture colour – e.g. 03 Farbe der Leuchte – z.B. 03
.YYY	LED type – standard: 830; 840 Typ der LED – Standard: 830; 840

Example order / Beispiel einer Bestellung:
0195.02 – O Spot Base, grey RAL 9006 / O Spot Base, grau RAL 9006

The Ulma family
The Blessed

IRE

White (.01) / Weiß (.01)

Black RAL 9005 (.03) / Schwarz RAL 9005 (.03)

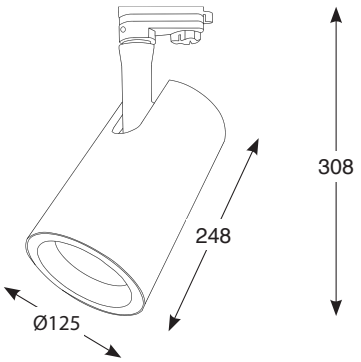

Housing / Gehäuse: Aluminium / Aluminium

Light source / Lichtquelle: Zhaga COB LED

OPTIONS / OPTION

1-10V	Power supply unit with light beam adjustment – analogue (1-10V) / Netzteil mit der Regelung des Lichtstrahles, analog (1-10V)
DALI	Power supply unit with light beam adjustment – digital (DALI) / Netzteil mit der Regelung des Lichtstrahles, digital (DALI)

IRE **SPOT**

0051.XX.YYY	LED	1100lm	12°
0052.XX.YYY	LED	2000lm	12°
0053.XX.YYY	LED	3000lm	12°
0054.XX.YYY	LED	4000lm	12°
0055.XX.YYY	LED	4500lm	12°

IRE **MEDIUM**

0061.XX.YYY	LED	1100lm	24°
0062.XX.YYY	LED	2000lm	24°
0063.XX.YYY	LED	3000lm	24°
0064.XX.YYY	LED	4000lm	24°
0065.XX.YYY	LED	4500lm	24°

IRE **WIDE FLOOD**

0071.XX.YYY	LED	1100lm	50°
0072.XX.YYY	LED	2000lm	50°
0073.XX.YYY	LED	3000lm	50°
0074.XX.YYY	LED	4000lm	50°
0075.XX.YYY	LED	4500lm	50°

.XX	Fixture colour – e.g. 03 Farbe der Leuchte – z.B. 03
.YYY	LED type, standard: 830; 840; options: 827; 835; 927; 930; 935; 940; YYY.CWW; YYY.PWW; YYY.FWW; YYY.FPR Typ der LED, Standard: 830; 840; mögliche Optionen: 827; 835; 927; 930; 935; 940; YYY.CWW; YYY.PWW; YYY.FWW; YYY.FPR

YYY.CWW	Philips Crisp White (max. 4000lm)
YYY.PWW	Philips Premium White (max. 4500lm)
YYY.FWW	Philips Food Warm White (max. 3000lm)
YYY.FPR	Philips Food Premium Red (max. 3000lm)

Example order / Beispiel einer Bestellung:
0073.01.930.CWW – Ire Flood Philips Crisp White, white
/ Ire Flood Philips Crisp White, weiß

SI LY

White (.01) / Weiß (.01)

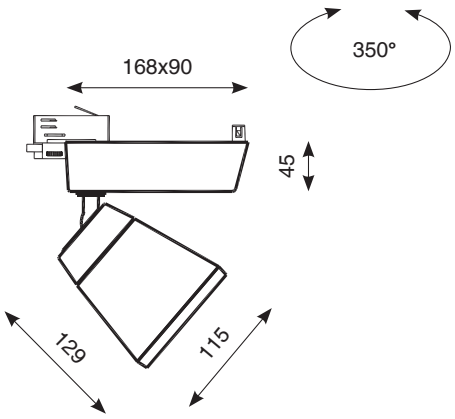

Housing / Gehäuse: Aluminium / Aluminium

Light source / Lichtquelle: Zhaga COB LED

SI LY **SPOT**

77000.01.YYY	LED	1100lm	15°
77002.01.YYY	LED	2000lm	15°
77004.01.YYY	LED	3000lm	15°

SI LY **MEDIUM**

77010.01.YYY	LED	1100lm	30°
77012.01.YYY	LED	2000lm	30°
77014.01.YYY	LED	3000lm	30°

SI LY **FLOOD**

77020.01.YYY	LED	1100lm	60°
77022.01.YYY	LED	2000lm	60°
77024.01.YYY	LED	3000lm	60°

.XX	Fixture colour – e.g. 03 Farbe der Leuchte – z.B. 03
.YYY	LED type, standard: 830; 840; options: 827; 835; 927; 930; 935; 940; YYY.CWW; YYY.PWW; YYY.FWW; YYY.FPR Typ der LED, Standard: 830; 840; mögliche Optionen: 827; 835; 927; 930; 935; 940; YYY.CWW; YYY.PWW; YYY.FWW; YYY.FPR

YYY.CWW	Philips Crisp White (max. 3000lm)
YYY.PWW	Philips Premium White (max. 3000lm)
YYY.FWW	Philips Food Warm White (max. 3000lm)
YYY.FPR	Philips Food Premium Red (max. 3000lm)

Example order / Beispiel einer Bestellung:
77020.01.930.CWW – Si **Ly** Flood Philips Crisp White, white
/ Si **Ly** Flood Philips Crisp White, weiß

CATI

White (.21) / Weiß (.21)

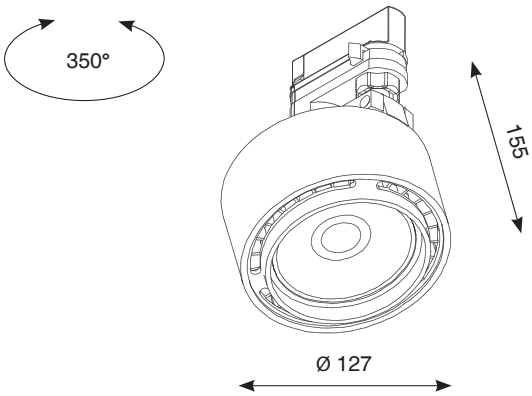

Housing / Gehäuse: Aluminium / Aluminium

Light source / Lichtquelle: LED

CATI

21.830	LED	2000lm	3000K

Example order / Beispiel einer Bestellung:
21.830 – Cati,white Cati, weiß

DAY FOCUS

White (.01) / Weiß (.01)

Grey RAL 9006 (.02) / Grau RAL 9006 (.02)

Black RAL 9005 (.03) / Schwarz RAL 9005 (.03)

Housing / Gehäuse: Aluminium / Aluminium

Light source / Lichtquelle: Zhaga COB LED

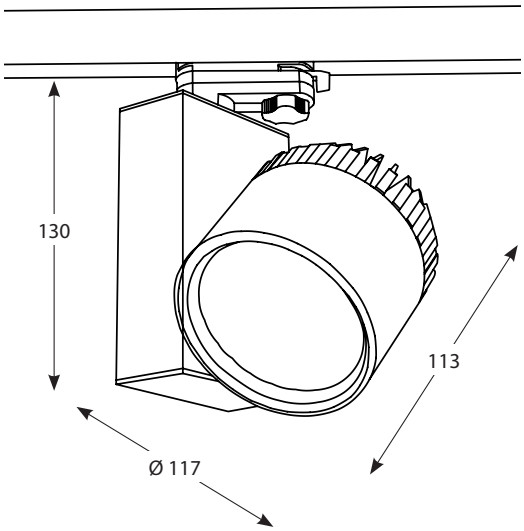

DAY FOCUS

0250.XX.YYY	LED	9x3W	9x200lm

.XX	Fixture colour – e.g. 03 Farbe der Leuchte – z.B. 03
.YYY	LED type, standard: 930; options: 940 Typ der LED, Standard: 930; mögliche Optionen: 940

Example order / Beispiel einer Bestellung:
0250.01.830 – Day Focus, white / Day Focus, weiß

GLOBAL TRACK

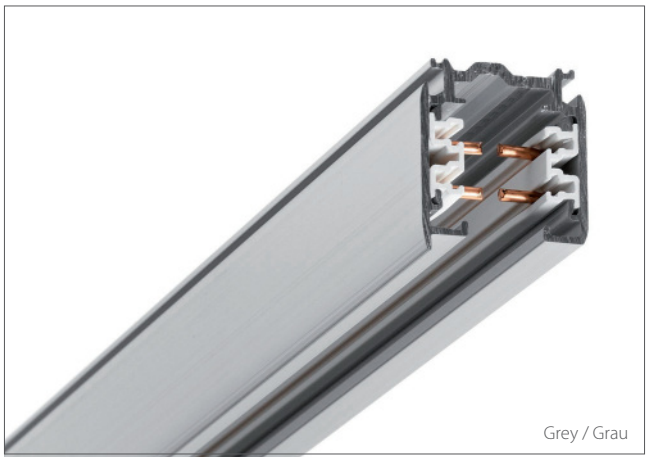
Grey / Grau

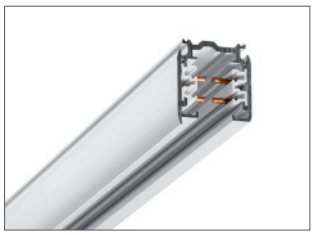
White / Weiß
RAL 9001

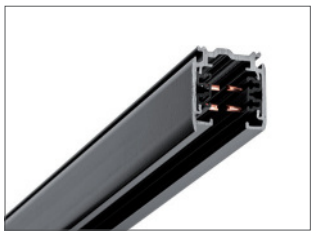
Black / Schwarz
RAL 9005

3 PHASE TRACK
3 PHASEN-STROMSCHIENE

XTS 4100-1	L=1000mm	grey / grau
XTS 4100-2	L=1000mm	black / schwarz
XTS 4100-3	L=1000mm	white / weiß
XTS 4200-1	L=2000mm	grey / grau
XTS 4200-2	L=2000mm	black / schwarz
XTS 4200-3	L=2000mm	white / weiß
XTS 4300-1	L=3000mm	grey / grau
XTS 4300-2	L=3000mm	black / schwarz
XTS 4300-3	L=3000mm	white / weiß
XTS 4400-1	L=4000mm	grey / grau
XTS 4400-2	L=4000mm	black / schwarz
XTS 4400-3	L=4000mm	white / weiß

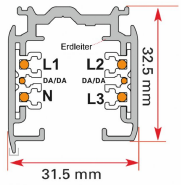

Grey / Grau

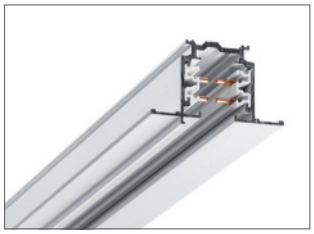
White / Weiß
RAL 9001

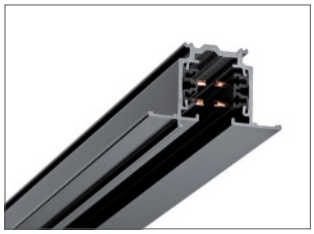
Black / Schwarz
RAL 9005

3 PHASE TRACK
3 PHASEN-STROMSCHIENE

XTSF4100-1	L=1000mm	grey / grau
XTSF4100-2	L=1000mm	black / schwarz
XTSF4100-3	L=1000mm	white / weiß
XTSF 4200-1	L=2000mm	grey / grau
XTSF 4200-2	L=2000mm	black / schwarz
XTSF 4200-3	L=2000mm	white / weiß
XTSF 4300-1	L=3000mm	grey / grau
XTSF 4300-2	L=3000mm	black / schwarz
XTSF 4300-3	L=3000mm	white / weiß
XTSF 4400-1	L=4000mm	grey / grau
XTSF 4400-2	L=4000mm	black / schwarz
XTSF 4400-3	L=4000mm	white / weiß

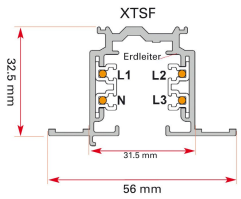

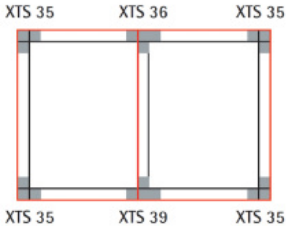

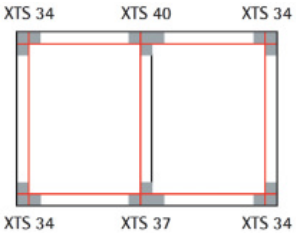

ACCESSORIES / ZUBEHÖR

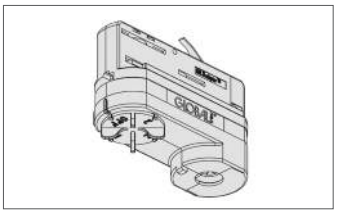

MECHANICAL-ELECTRICAL ADAPTER
MECHANISCH-ELEKTRISCHE ADAPTER

XTSA 68-1	grey / grau
XTSA 68-2	black / schwarz
XTSA 68-3	white / weiß

POWER SUPPLY CONNECTOR, RIGHT
ENDSTÜCK RECHT MIT EINSPEISUNG

XTS 11-1	grey / grau
XTS 11-2	black / schwarz
XTS 11-3	white / weiß

POWER SUPPLY CONNECTOR, LEFT
ENDSTÜCK LINKS MIT EINSPEISUNG

XTS 12-1	grey / grau
XTS 12-2	black / schwarz
XTS 12-3	white / weiß

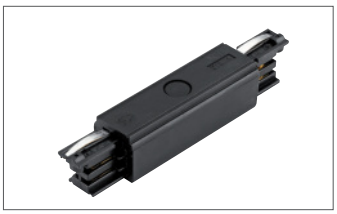

DIRECT COUPLING WITH POWER SUPPLY
REIHENVERBINDER MIT EINSPEISUNG

XTS 14-1	grey / grau
XTS 14-2	black / schwarz
XTS 14-3	white / weiß

END CAP
ENDKAPPE

XTS 41-1	grey / grau
XTS 41-2	black / schwarz
XTS 41-3	white / weiß

CONCEALED COUPLING WITH WIRING
STOSSVERBINDER, VERKABELT

XTS 21-1	grey / grau
XTS 21-2	black / schwarz
XTS 21-3	white / weiß

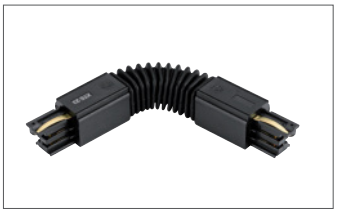

FLEXIBLE COUPLING
FLEXIBLER VERBINDER

XTS 23-1	grey / grau
XTS 23-2	black / schwarz
XTS 23-3	white / weiß

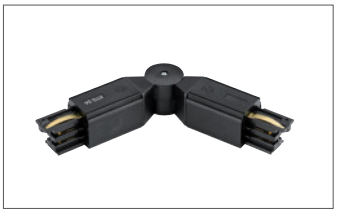

ARTICULATED CORNER COUPLING
EINSTELLBARE VERBINDER

XTS 24-1	grey / grau
XTS 24-2	black / schwarz
XTS 24-3	white / weiß

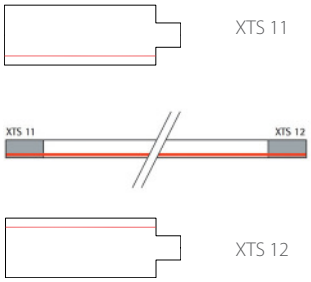

ACCESSORIES / ZUBEHÖR

ANGULAR CONNECTOR 90° / WINKELVERBINDER 90°

XTS 34-1	grey, internal / grau, innen
XTS 34-2	black, internal / schwarz, innen
XTS 34-3	white, internal / weiß, innen
XTS 35-1	grey, external / grau, außen
XTS 35-2	black, external / schwarz, außen
XTS 35-3	white, external / weiß, außen

XTS 34

XTS 35

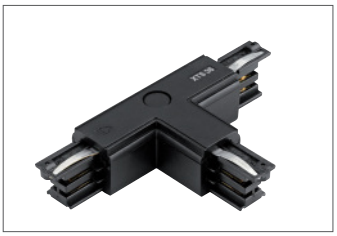

T- SHAPE COUPLING / T-VERBINDER:

XTS 36-1	grey, external right / grau, außen rechts
XTS 36-2	black, external right / schwarz, außen rechts
XTS 36-3	white, external right / weiß, außen rechts
XTS 37-1	grey, internal left / grau, innen links
XTS 37-2	black, internal left / schwarz, innen links
XTS 37-3	white internal left / weiß, innen links
XTS 39-1	grey, external left / grau, außen links
XTS 39-2	black, external left / schwarz, außen links
XTS 39-3	white, external left / weiß, außen links
XTS 40-1	sgrey, internal right / grau, innen rechts
XTS 40-2	black, internal right / schwarz, innen rechts
XTS 40-3	white, internal right / weiß, innen rechts

XTS 36

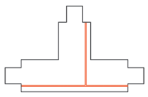

XTS 37

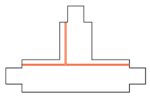

XTS 39

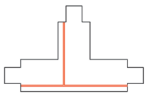

XTS 40

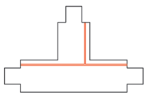

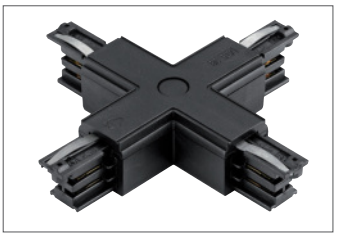

X- SHAPE COUPLING / X-VERBINDER

XTS 38-1	grey / grau
XTS 38-2	black / schwarz
XTS 38-3	white / weiß

XTS 38

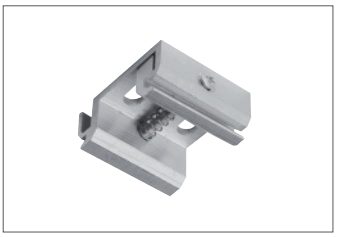

MOUNTING BRACKET / MONTAGEWINKEL

SKB 12-1	grey / grau
SKB 12-2	black / schwarz
SKB 12-3	white / weiß

WALL CLAMP / WANDBEFESTIGUNG

SKB 21-1	grey / grau

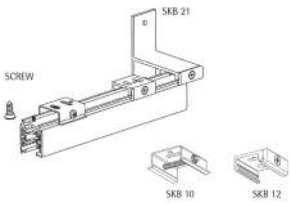

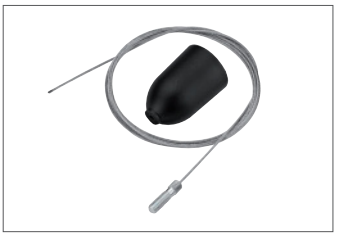

SUSPENSION KIT / SEILABHÄNGUNG

SP W1-2	black / schwarz
SP W1-3	white / weiß

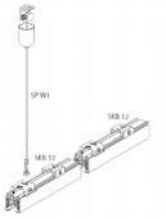

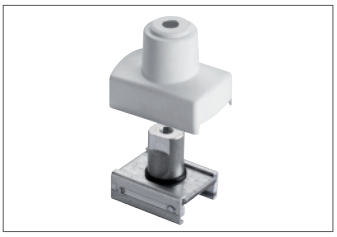

POINT CLAMP SUSPENSION / PUNKT-KLEMM SUSPENSION

SP 4R-1	grey / grau
SP 4R-2	black / schwarz
SP 4R-3	white / weiß

adidas football
all in
or
nothing

7 RECESSED MOUNTED LUMINAIRES
EINBAULEUCHTEN

NO PI
262

NO FLEXX
264

NO FLE
266

ITA
268

INA
270

KET R
274

KET Q
276

ODE
278

ONT
280

SYS
282

A R145
284

ING R
286

ING Q
288

FT R
290

FT Q
292

TER LED
294

LY
300

LY LOW
302

BELLY IP
304

LY Q
306

KA
308

NO PI

White (.01) / Weiß (.01)

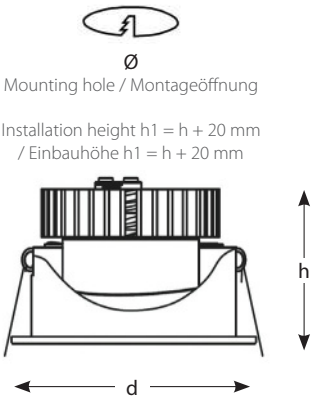

IP rating / IP Klasse: IP20

Housing / Gehäuse: Plastic / Kunststoff

Light source / Lichtquelle:
LED-Module 3000K CRI>80; passive cooling
/ LED-Modul 3000K CRI>80; passive Kühlung

NO PI

				d	h	Ø
71120.01.830	LED	150lm	84°	70	60	60
71121.01.830	LED	430lm	84°	85	65	75
71122.01.830	LED	865lm	84°	110	74	100
71123.01.830	LED	1300lm	84°	135	82	125

ELECTRONIC POWER SUPPLY UNIT / ELEKTRONISCHES NETZTEIL

PS-12-350	POWER SUPPLY	12W	350mA
PS-25-350	POWER SUPPLY	25W	350mA

Example order / Beispiel einer Bestellung:
71120.01.830 – NO PI, white / NO PI, weiß

NO FLEXX

White (.01) / Weiß (.01)

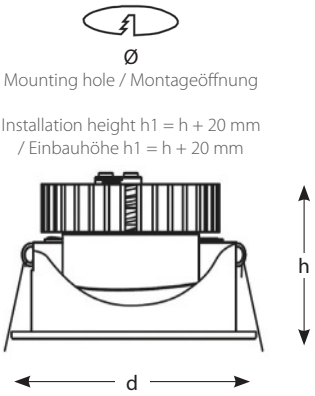

Mounting hole / Montageöffnung

Installation height h1 = h + 20 mm
/ Einbauhöhe h1 = h + 20 mm

IP rating / IP Klasse: IP20

Housing / Gehäuse: Plastic / Kunststoff

Light source / Lichtquelle:
LED-Module 3000K CRI>80; passive cooling
/ LED-Modul 3000K CRI>80; passive Kühlung

NO FLEXX

				d	h	Ø
71131.01.830	7xLED	680lm	22°	85	55	75
71132.01.830	12xLED	1160lm	22°	110	73	100
71133.01.830	18xLED	1750lm	22°	135	82	125

ELECTRONIC POWER SUPPLY UNIT / ELEKTRONISCHES NETZTEIL

PS-12-350	POWER SUPPLY	12W	350mA
PS-25-350	POWER SUPPLY	25W	350mA

Example order / Beispiel einer Bestellung:
71133.01.830 – No Flexx, white / No Flexx, weiß

NO FLE

White (.01) / Weiß (.01)

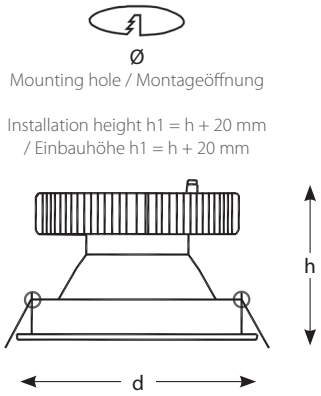

Mounting hole / Montageöffnung

Installation height h1 = h + 20 mm
/ Einbauhöhe h1 = h + 20 mm

IP rating / IP Klasse: IP20

Housing / Gehäuse: Plastic / Kunststoff

Light source / Lichtquelle:
LED-Module 3000K CRI>80; passive cooling
/ LED-Modul 3000K CRI>80; passive Kühlung

NO FLE

				d	h	Ø
71140.01.830	7xLED	680lm	21°	85	55	75
71141.01.830	12xLED	1160lm	21°	110	73	100

ELECTRONIC POWER SUPPLY UNIT / ELEKTRONISCHES NETZTEIL

PS-12-350	POWER SUPPLY	12W	350mA
PS-25-350	POWER SUPPLY	25W	350mA

Example order / Beispiel einer Bestellung:
71140.01.830 – No Fle, white / No Fle, weiß

ITA

White (.01) / Weiß (.01)

Ø
Mounting hole / Montageöffnung

Installation height h1 = h + 20 mm
/ Einbauhöhe h1 = h + 20 mm

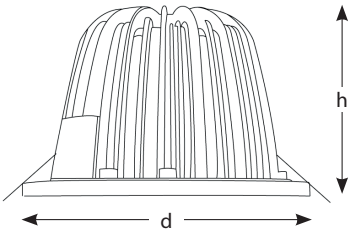

IP rating / IP Klasse: IP44

Housing / Gehäuse: Aluminium / Aluminium

Light source / Lichtquelle:
LED-Module 3000K CRI>80; passive cooling
/ LED-Modul 3000K CRI>80; passive Kühlung

ITA

				d	h	Ø
71100.01.830	LED	600lm	40°	98	60	81
71101.01.830	LED	1310lm	40°	116	80	105

ELECTRONIC POWER SUPPLY UNIT / ELEKTRONISCHES NETZTEIL

PS-12-350	POWER SUPPLY	12W	350mA
PS-25-350	POWER SUPPLY	25W	350mA

Example order / Beispiel einer Bestellung:
71100.01.830 – Ita, white / Ita, weiß

INA

White (.01) / Weiß (.01)

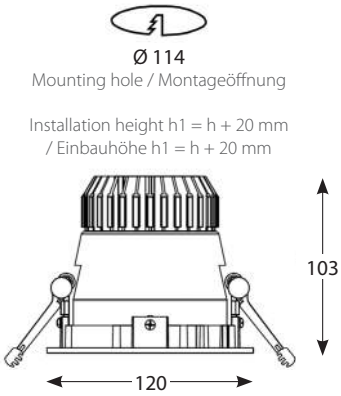

IP rating / IP Klasse: IP44

Housing / Gehäuse: Aluminium / Aluminium

Light source / Lichtquelle:
LED-Module CRI>80; passive cooling
/ LED-Modul CRI>80; passive Kühlung

INA

79850.01.YYY	LED	1400lm	37°
79851.01.YYY	LED	2000lm	37°

.YYY
LED type, standard: 830; 840;
options: 827; 835; 927; 930; 935; 940; YYY.CWW; YYY.PWW; YYY.FWW; YYY.FPR
Typ der LED, Standard: 830; 840;
mögliche Optionen: 827; 835; 927; 930; 935; 940; YYY.CWW; YYY.PWW; YYY.FWW; YYY.FPR

YYY.CWW	Philips Crisp White (max. 2000lm)
YYY.PWW	Philips Premium White (max. 2000lm)
YYY.FWW	Philips Food Warm White (max. 2000lm)
YYY.FPR	Philips Food Premium Red (max. 2000lm)

Example order / Beispiel einer Bestellung:
79850.01.930.CWW – Ina Philips Crisp White, white / Ina Philips Crisp White, weiß

FORTUNA
SPONSOR
adidas

KET R

White (.01) / Weiß (.01)

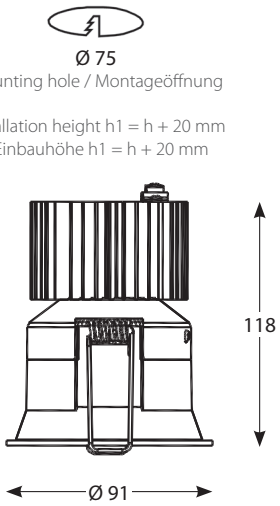

IP rating / IP Klasse: IP20

Housing / Gehäuse: Aluminium / Aluminium

Light source / Lichtquelle:
LED-Module CRI>80; passive cooling
/ LED-Modul CRI>80; passive Kühlung

KET R

71152.01.YYY	LED	1300lm	3000K	49°
71153.01.YYY	LED	1300lm	4000K	49°

.YYY | LED type, standard: 830; 840
Typ der LED, Standard: 830; 840

Example order / Beispiel einer Bestellung:
71152.01.830 – Ket R, white / Ket R, weiß

KET Q

Without FAN

White (.01) / Weiß (.01)

⌀ 86x86
Mounting hole / Montageöffnung

Installation height h1 = h + 20 mm
/ Einbauhöhe h1 = h + 20 mm

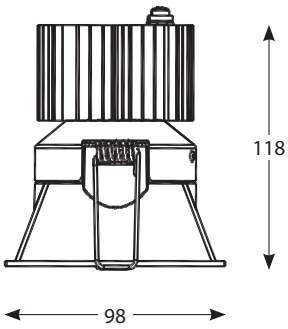

IP rating / IP Klasse: IP20

Housing / Gehäuse: Aluminium / Aluminium

Light source / Lichtquelle:
LED-Module CRI>80; passive cooling
/ LED-Modul CRI>80; passive Kühlung

KET Q

71162.01.YYY	LED	1300lm	3000K	49°
71163.01.YYY	LED	1300lm	4000K	49°

.YYY | LED type, standard: 830; 840
Typ der LED, Standard: 830; 840

Example order / Beispiel einer Bestellung:
71162.01.830 – Ket Q, white /Ket Q, weiß

ODE

White (.01) / Weiß (.01)

IP rating / IP Klasse: IP20

Housing / Gehäuse: Aluminium / Aluminium

Light source / Lichtquelle:
LED-Module CRI>80; passive cooling
/ LED-Modul CRI>80; passive Kühlung

Ø 190
Mounting hole / Montageöffnung

Installation height h1 = h + 20 mm
/ Einbauhöhe h1 = h + 20 mm

OPTIONS / OPTION

1-10V	Power supply unit with light beam adjustment – analogue (1-10V) / Netzteil mit der Regelung des Lichtstrahles, analog (1-10V)
DALI	Power supply unit with light beam adjustment – digital (DALI) / Netzteil mit der Regelung des Lichtstrahles, digital (DALI)

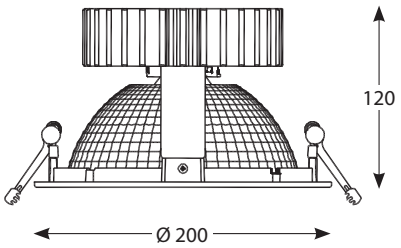

ODE

71250.01.YYY	LED	1100lm	48°
71252.01.YYY	LED	2000lm	48°
71254.01.YYY	LED	3000lm	48°

.YYY	LED type, standard: 830; 840; options: 827; 835; 927; 930; 935; 940; YYY.CWW; YYY.PWW; YYY.FWW; YYY.FPR Typ der LED, Standard: 830; 840; mögliche Optionen: 827; 835; 927; 930; 935; 940; YYY.CWW; YYY.PWW; YYY.FWW; YYY.FPR

YYY.CWW	Philips Crisp White (max. 3000lm)
YYY.PWW	Philips Premium White (max. 3000lm)
YYY.FWW	Philips Food Warm White (max. 3000lm)
YYY.FPR	Philips Food Premium Red (max. 3000lm)

Photo from the archive of EL
Foto aus dem Archiv der EL

Example order / Beispiel einer Bestellung:
71250.01.930.CWW – Ode Philips Crisp White, white / Ode Philips Crisp White, weiß

ONT

White (.01) / Weiß (.01)

IP rating / IP Klasse: IP20

Housing / Gehäuse: Aluminium / Aluminium

Light source / Lichtquelle:
LED-Module CRI>80; passive cooling
/ LED-Modul CRI>80; passive Kühlung

Ø
Mounting hole / Montageöffnung

Installation height h1 = h + 20 mm
/ Einbauhöhe h1 = h + 20 mm

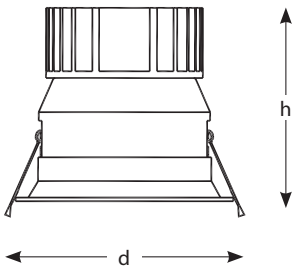

OPTIONS / OPTION

1-10V	Power supply unit with light beam adjustment – analogue (1-10V) / Netzteil mit der Regelung des Lichtstrahles, analog (1-10V)
DALI	Power supply unit with light beam adjustment – digital (DALI) / Netzteil mit der Regelung des Lichtstrahles, digital (DALI)

ONT 95

				d	h	Ø
71220.01.YYY	LED	1100lm	52°	95	91	85
71222.01.YYY	LED	2000lm	52°	95	91	85

ONT 125

				d	h	Ø
71230.01.YYY	LED	1100lm	48°	125	111	115
71232.01.YYY	LED	2000lm	48°	125	111	115
71234.01.YYY	LED	3000lm	48°	125	111	115

ONT 150

				d	h	Ø
71240.01.YYY	LED	1100lm	48°	151	128	140
71242.01.YYY	LED	2000lm	48°	151	128	140
71244.01.YYY	LED	3000lm	48°	151	128	140
71246.01.YYY	LED	4000lm	48°	151	128	140

.YYY

LED type, standard: 830; 840;
options: 827; 835; 927; 930; 935; 940; YYY.CWW; YYY.PWW; YYY.FWW; YYY.FPR
Typ der LED, Standard: 830; 840;
mögliche Optionen: 827; 835; 927; 930; 935; 940; YYY.CWW; YYY.PWW; YYY.FWW; YYY.FPR

YYY.CWW	Philips Crisp White (max. 3000lm)
YYY.PWW	Philips Premium White (max. 4000lm)
YYY.FWW	Philips Food Warm White (max. 3000lm)
YYY.FPR	Philips Food Premium Red (max. 3000lm)

Example order / Beispiel einer Bestellung:
71240.01.930.CWW – Ont Philips Crisp White, white/ Ont Philips Crisp White, weiß

SYS

White-black (.24) / Schwarz-weiß (.24)

Ø 115
Mounting hole / Montageöffnung

Installation height h1 = h + 20 mm
/ Einbauhöhe h1 = h + 20 mm

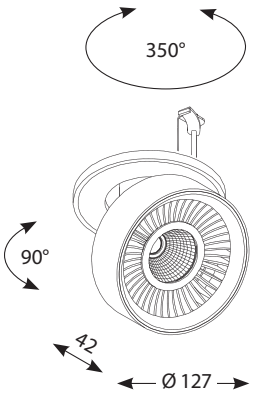

IP rating / IP Klasse: IP20

Housing / Gehäuse: Aluminium / Aluminium

Light source / Lichtquelle:
LED-Module CRI>80; passive cooling
/ LED-Modul CRI>80; passive Kühlung

SYS

024.830	LED	2340lm	3000K	42°

Example order / Beispiel einer Bestellung:
024.830 – Sys,white-black/ Sys,schwarz-weiß

A R145

White (.01) / Weiß (.01)

Grey RAL 9006 (.02) / Grau RAL 9006 (.02)

Black RAL 9005 (.03) / Schwarz RAL 9005 (.03)

IP rating / IP Klasse: IP20

Housing / Gehäuse: Aluminium / Aluminium

Light source / Lichtquelle:
Zhaga COB LED Ra>80; passive cooling / passive Kühlung

Ø 138
Mounting hole / Montageöffnung

Installation height h1 = h + 20 mm
/ Einbauhöhe h1 = h + 20 mm

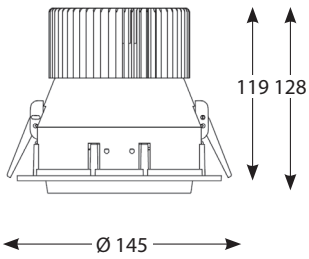

OPTIONS / OPTION

1-10V	Power supply unit with light beam adjustment – analogue (1-10V) / Netzteil mit der Regelung des Lichtstrahles, analog (1-10V)
DALI	Power supply unit with light beam adjustment – digital (DALI) / Netzteil mit der Regelung des Lichtstrahles, digital (DALI)

A R145 **SPOT**

80050.XX.YYY	LED	1100lm	17°
80052.XX.YYY	LED	2000lm	17°
80054.XX.YYY	LED	3000lm	17°

A R145 **MEDIUM**

80020.XX.YYY	LED	1100lm	23°
80022.XX.YYY	LED	2000lm	23°
80024.XX.YYY	LED	3000lm	23°

A R145 **FLOOD**

80060.XX.YYY	LED	1100lm	35°
80062.XX.YYY	LED	2000lm	35°
80064.XX.YYY	LED	3000lm	35°

A R145 **WIDE FLOOD**

80070.XX.YYY	LED	1100lm	45°
80072.XX.YYY	LED	2000lm	45°
80074.XX.YYY	LED	3000lm	45°

.XX	Fixture colour – e.g. 03 Farbe der Leuchte – z.B. 03
.YYY	LED type, standard: 830; 840; options: 827; 835; 927; 930; 935; 940; YYY.CWW; YYY.PWW; YYY.FWW; YYY.FPR Typ der LED, Standard: 830; 840; mögliche Optionen: 827; 835; 927; 930; 935; 940; YYY.CWW; YYY.PWW; YYY.FWW; YYY.FPR

YYY.CWW	Philips Crisp White (max. 3000lm)
YYY.PWW	Philips Premium White (max. 3000lm)
YYY.FWW	Philips Food Warm White (max. 3000lm)
YYY.FPR	Philips Food Premium Red (max. 3000lm)

Example order / Beispiel einer Bestellung:
80070.03.930.CWW – **A** R145 WideFloodPhilipsCrisp White, black
/ **A** R145 Wide Flood Philips Crisp White, schwarz

ING R

White (.01) / Weiß (.01)

Grey RAL 9006 (.02) / Grau RAL 9006 (.02)

Black RAL 9005 (.03) / Schwarz RAL 9005 (.03)

IP rating / IP Klasse: IP20

Housing / Gehäuse: Aluminium / Aluminium

Light source / Lichtquelle:
Zhaga COB LED Ra>80; passive cooling / passive Kühlung

Ø 170
Mounting hole / Montageöffnung

Installation height h1 = h + 20 mm
/ Einbauhöhe h1 = h + 20 mm

OPTIONS / OPTION

1-10V	Power supply unit with light beam adjustment – analogue (1-10V)*/ Netzteil mit der Regelung des Lichtstrahles, analog (1-10V)
DALI	Power supply unit with light beam adjustment – digital (DALI) / Netzteil mit der Regelung des Lichtstrahles, digital (DALI)

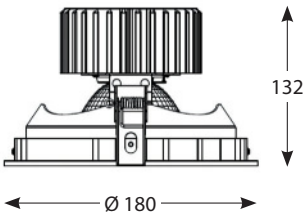

ING R **SPOT**

71600.XX.YYY	LED	1100lm	17°
71602.XX.YYY	LED	2000lm	17°
71604.XX.YYY	LED	3000lm	17°
71606.XX.YYY	LED	4000lm	17°
71608.XX.YYY	LED	5000lm	17°

ING R **MEDIUM**

71610.XX.YYY	LED	1100lm	24°
71612.XX.YYY	LED	2000lm	24°
71614.XX.YYY	LED	3000lm	24°
71616.XX.YYY	LED	4000lm	24°
71618.XX.YYY	LED	5000lm	24°

ING R **FLOOD**

71620.XX.YYY	LED	1100lm	36°
71622.XX.YYY	LED	2000lm	36°
71624.XX.YYY	LED	3000lm	36°
71626.XX.YYY	LED	4000lm	36°
71628.XX.YYY	LED	5000lm	36°

ING R **WIDE FLOOD**

71630.XX.YYY	LED	1100lm	54°
71632.XX.YYY	LED	2000lm	54°
71634.XX.YYY	LED	3000lm	54°
71636.XX.YYY	LED	4000lm	54°
71638.XX.YYY	LED	5000lm	54°

.XX	Fixture colour – e.g. 03 Farbe der Leuchte – z.B. 03
.YYY	LED type, standard: 830; 840; options: 827; 835; 927; 930; 935; 940; YYY.CWW; YYY.PWW; YYY.FWW; YYY.FPR Typ der LED, Standard: 830; 840; mögliche Optionen: 827; 835; 927; 930; 935; 940; YYY.CWW; YYY.PWW; YYY.FWW; YYY.FPR

YYY.CWW	Philips Crisp White (max. 4000lm)
YYY.PWW	Philips Premium White (max. 5000lm)
YYY.FWW	Philips Food Warm White (max. 3000lm)
YYY.FPR	Philips Food Premium Red (max. 3000lm)

Example order / Beispiel einer Bestellung:
71630.03.930.CWW – Ing R LED Wide Flood Philips Crisp White, black
/ Ing R LED Wide Flood Philips Crisp White, schwarz

Photo from the archive of EL
Foto aus dem Archiv der EL

ING Q

White (.01) / Weiß (.01)

Grey RAL 9006 (.02) / Grau RAL 9006 (.02)

Black RAL 9005 (.03) / Schwarz RAL 9005 (.03)

IP rating / IP Klasse: IP20

Housing / Gehäuse: Aluminium / Aluminium

Light source / Lichtquelle:
Zhaga COB LED Ra>80; passive cooling / passive Kühlung

⧄ 165x165

Mounting hole / Montageöffnung

Installation height h1 = h + 20 mm
/ Einbauhöhe h1 = h + 20 mm

OPTIONS / OPTION

1-10V	Power supply unit with light beam adjustment – analogue (1-10V) / Netzteil mit der Regelung des Lichtstrahles, analog (1-10V)
DALI	Power supply unit with light beam adjustment – digital (DALI) / Netzteil mit der Regelung des Lichtstrahles, digital (DALI)

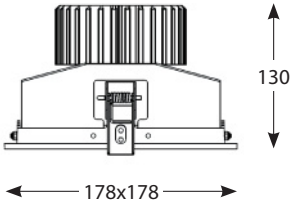

ING Q **SPOT**

71650.XX.YYY	LED	1100lm	17°
71652.XX.YYY	LED	2000lm	17°
71654.XX.YYY	LED	3000lm	17°
71656.XX.YYY	LED	4000lm	17°
71658.XX.YYY	LED	5000lm	17°

ING Q **MEDIUM**

71660.XX.YYY	LED	1100lm	24°
71662.XX.YYY	LED	2000lm	24°
71664.XX.YYY	LED	3000lm	24°
71666.XX.YYY	LED	4000lm	24°
71668.XX.YYY	LED	5000lm	24°

ING Q **FLOOD**

71670.XX.YYY	LED	1100lm	36°
71672.XX.YYY	LED	2000lm	36°
71674.XX.YYY	LED	3000lm	36°
71676.XX.YYY	LED	4000lm	36°
71678.XX.YYY	LED	5000lm	36°

ING Q **WIDE FLOOD**

71680.XX.YYY	LED	1100lm	54°
71682.XX.YYY	LED	2000lm	54°
71684.XX.YYY	LED	3000lm	54°
71686.XX.YYY	LED	4000lm	54°
71688.XX.YYY	LED	5000lm	54°

.XX — Fixture colour – e.g. 03
Farbe der Leuchte – z.B. 03

.YYY — LED type, standard: 830; 840;
options: 827; 835; 927; 930; 935; 940; YYY.CWW; YYY.PWW; YYY.FWW; YYY.FPR
Typ der LED, Standard: 830; 840;
mögliche Optionen: 827; 835; 927; 930; 935; 940; YYY.CWW; YYY.PWW; YYY.FWW; YYY.FPR

YYY.CWW	Philips Crisp White (max. 4000lm)
YYY.PWW	Philips Premium White (max. 5000lm)
YYY.FWW	Philips Food Warm White (max. 3000lm)
YYY.FPR	Philips Food Premium Red (max. 3000lm)

Example order / Beispiel einer Bestellung:
71680.03.930.CWW – Ing Q LED Wide Flood Philips Crisp White, black
/ Ing Q LED Wide Flood Philips Crisp Weiß, schwarz

FT R

Without FAN

White (.01) / Weiß (.01)

IP rating / IP Klasse: IP20; IP44

Housing / Gehäuse: Plastic / Kunststoff

Light source / Lichtquelle:
Compact fluorescent lamp TC-TEL; Zhaga COB LED Ra>80; passive cooling
/ Kompaktleuchtstofflampen TC-TEL; Zhaga COB LED Ra>80; passive Kühlung

Ø 250
Mounting hole
/ Montageöffnung

Installation height h1 = h + 20 mm
/ Einbauhöhe h1 = h + 20 mm

OPTIONS / OPTION

1-10V	Power supply unit with light beam adjustment – analogue (1-10V) / Netzteil mit der Regelung des Lichtstrahles, analog (1-10V)
DALI	Power supply unit with light beam adjustment – digital (DALI) / Netzteil mit der Regelung des Lichtstrahles, digital (DALI)

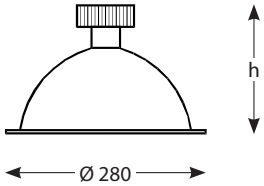

FT R **LED**

				h
79100.01.YYY	LED	1100lm	65°	191
79102.01.YYY	LED	2000lm	65°	191
79104.01.YYY	LED	3000lm	65°	191
79106.01.YYY	LED	4000lm	65°	191
79108.01.YYY	LED	5000lm	65°	191

.YYY
LED type, standard: 830; 840;
options: 827; 835; 927; 930; 935; 940; YYY.CWW; YYY.PWW; YYY.FWW; YYY.FPR
Typ der LED, Standard: 830; 840;
mögliche Optionen: 827; 835; 927; 930; 935; 940; YYY.CWW; YYY.PWW; YYY.FWW; YYY.FPR

YYY.CWW	Philips Crisp White (max. 4000lm)
YYY.PWW	Philips Premium White (max. 5000lm)
YYY.FWW	Philips Food Warm White (max. 3000lm)
YYY.FPR	Philips Food Premium Red (max. 3000lm)

FT R **FLUO**

				h
79115.01	TC-DEL	G24q-2	2x18W	191
79116.01	TC-DEL	G24q-2	2x26W	191
79117.01	TC-DEL	G24q-2	2x32W	191
79118.01	TC-DEL	G24q-2	2x42W	191
79119.01	TC-DEL	G24q-2	2x18W	121
79120.01	TC-DEL	G24q-2	2x26W	121
79121.01	TC-DEL	G24q-2	2x32W	121

ACCESSORIES / ZUBEHÖR

791	glass IP44 / Glas IP44

Example order / Beispiel einer Bestellung: **179108.01** – Ft R LED, **White** / Ft R LED, **Weiß**

FT Q

White (.01) / Weiß (.01)

IP rating / IP Klasse: IP20; IP44

Housing / Gehäuse: Plastic / Kunststoff

Light source / Lichtquelle:
Compact fluorescent lamp TC-TEL; Zhaga COB LED Ra>80; passive cooling
/ Kompaktleuchtstofflampen TC-TEL; Zhaga COB LED Ra>80; passive Kühlung

Ø 250
Otwór montażowy
/ Монтажное отверстие

Installation height h1 = h + 20 mm
/ Einbauhöhe h1 = h + 20 mm

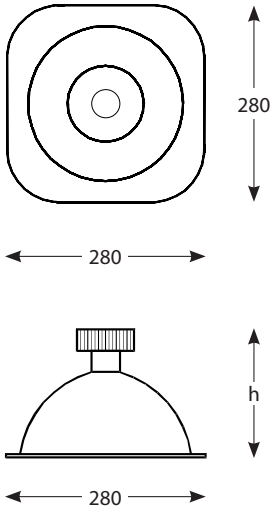

OPTIONS / OPTION

1-10V	Power supply unit with light beam adjustment – analogue (1-10V) / Netzteil mit der Regelung des Lichtstrahles, analog (1-10V)
DALI	Power supply unit with light beam adjustment – digital (DALI) / Netzteil mit der Regelung des Lichtstrahles, digital (DALI)

FT Q **LED**

				h
79130.01.YYY	LED	1100lm	65°	191
79132.01.YYY	LED	2000lm	65°	191
79134.01.YYY	LED	3000lm	65°	191
79136.01.YYY	LED	4000lm	65°	191
79138.01.YYY	LED	5000lm	65°	191

.YYY — LED type, standard: 830; 840;
options: 827; 835; 927; 930; 935; 940; YYY.CWW; YYY.PWW; YYY.FWW; YYY.FPR
Typ der LED, Standard: 830; 840;
mögliche Optionen: 827; 835; 927; 930; 935; 940; YYY.CWW; YYY.PWW; YYY.FWW; YYY.FPR

YYY.CWW	Philips Crisp White (max. 4000lm)
YYY.PWW	Philips Premium White (max. 5000lm)
YYY.FWW	Philips Food Warm White (max. 3000lm)
YYY.FPR	Philips Food Premium Red (max. 3000lm)

FT Q **FLUO**

				h
79145.01	TC-DEL	G24q-2	2x18W	191
79146.01	TC-DEL	G24q-2	2x26W	191
79147.01	TC-DEL	G24q-2	2x32W	191
79148.01	TC-DEL	G24q-2	2x42W	191
79149.01	TC-DEL	G24q-2	2x18W	121
79150.01	TC-DEL	G24q-2	2x26W	121
79151.01	TC-DEL	G24q-2	2x32W	121

ACCESSORIES / ZUBEHÖR

791	glass IP44 / Glas IP44

Example order / Beispiel einer Bestellung: **79138.01** – Soft Q LED, white / Soft Q LED, weiß

TER LED

White (.01) / Weiß (.01)

Grey RAL 9006 (.02) / Grau RAL 9006 (.02)

Black RAL 9005 (.03) / Schwarz RAL 9005 (.03)

IP rating / IP Klasse: IP20

Housing / Gehäuse: Aluminium / Aluminium

Light source / Lichtquelle:
Zhaga COB LED Ra>80; passive cooling / passive Kühlung

OPTIONS / OPTION

1-10V	Power supply unit with light beam adjustment – analogue (1-10V)* / Netzteil mit der Regelung des Lichtstrahles, analog (1-10V)*
DALI	Power supply unit with light beam adjustment – digital (DALI) / Netzteil mit der Regelung des Lichtstrahles, digital (DALI)

Ø 170
Mounting hole / Montageöffnung

Installation height h1 = h + 20 mm
/ Einbauhöhe h1 = h + 20 mm

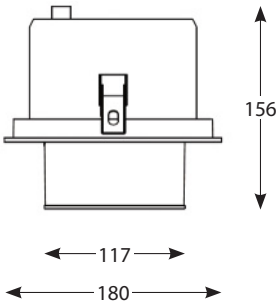

TER LED **SPOT**

79400.XX.YYY	LED	1100lm	18°
79401.XX.YYY	LED	2000lm	18°
79402.XX.YYY	LED	3000lm	18°

TER LED **MEDIUM**

79430.XX.YYY	LED	1100lm	25°
79431.XX.YYY	LED	2000lm	25°
79432.XX.YYY	LED	3000lm	25°

TER LED **FLOOD**

79460.XX.YYY	LED	1100lm	35°
79461.XX.YYY	LED	2000lm	35°
79462.XX.YYY	LED	3000lm	35°

TER LED **WIDE FLOOD**

79490.XX.YYY	LED	1100lm	63°
79491.XX.YYY	LED	2000lm	63°
79492.XX.YYY	LED	3000lm	63°

.XX	Fixture colour – e.g. 03 Farbe der Leuchte – z.B. 03
.YYY	LED type, standard: 830; 840; options: 827; 835; 927; 930; 935; 940; YYY.CWW; YYY.PWW; YYY.FWW; YYY.FPR Typ der LED, Standard: 830; 840; mögliche Optionen: 827; 835; 927; 930; 935; 940; YYY.CWW; YYY.PWW; YYY.FWW; YYY.FPR

YYY.CWW	Philips Crisp White (max. 3000lm)
YYY.PWW	Philips Premium White (max. 3000lm)
YYY.FWW	Philips Food Warm White (max. 3000lm)
YYY.FPR	Philips Food Premium Red (max. 3000lm)

Example order / Beispiel einer Bestellung:
79492.03.930.CWW – Ter LED WideFloodPhilipsCrisp White, black
/ Ter LED Wide Flood Philips Crisp Weiß, schwarz

1
minute

Chief's
quick service restaurant

Photo from the archive of PP
Foto aus dem Archiv der PP

LY

White (.01) / Weiß (.01)

IP rating / IP Klasse: IP20

Housing / Gehäuse: Aluminium / Aluminium

Light source / Lichtquelle:
Compact fluorescent lamp TC-DEL / Kompaktleuchtstofflampen TC-DEL

Ø 220
Mounting hole / Montageöffnung

Installation height h1 = h + 20 mm
/ Einbauhöhe h1 = h + 20 mm

OPTIONS / OPTION

1-10V	Power supply unit with light beam adjustment – analogue (1-10V) / Netzteil mit der Regelung des Lichtstrahles, analog (1-10V)
DALI	Power supply unit with light beam adjustment – digital (DALI) / Netzteil mit der Regelung des Lichtstrahles, digital (DALI)

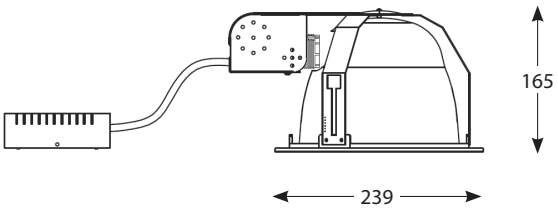

LY

81410.01	TC-DEL	G24q-2	2x18W
81411.01	TC-DEL	G24q-2	2x26W

Example order / Beispiel einer Bestellung:
81411.01 – Ly, black / Ly, schwarz

LY LOW

White (.01) / Weiß (.01)

IP rating / IP Klasse: IP20

Housing / Gehäuse: Aluminium / Aluminium

Light source / Lichtquelle:
Compact fluorescent lamp TC-DEL / Kompaktleuchtstofflampen TC-DEL

Ø 190
Mounting hole / Montageöffnung

Installation height h1 = h + 20 mm
/ Einbauhöhe h1 = h + 20 mm

OPTIONS / OPTION

1-10V	Power supply unit with light beam adjustment – analogue (1-10V) / Netzteil mit der Regelung des Lichtstrahles, analog (1-10V)
DALI	Power supply unit with light beam adjustment – digital (DALI) / Netzteil mit der Regelung des Lichtstrahles, digital (DALI)

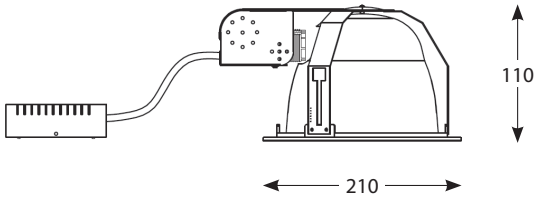

LY LOW

81400.01	TC-DEL	G24q-2	2x18W
81401.01	TC-DEL	G24q-2	2x26W

Example order / Beispiel einer Bestellung:
81401.01 – Ly Low, white / Ly Low, weiß

LY IP

White (.01) / Weiß (.01)

IP rating / IP Klasse: IP44

Housing / Gehäuse: Aluminium / Aluminium

Light source / Lichtquelle:
Compact fluorescent lamp TC-DEL / Kompaktleuchtstofflampen TC-DEL

Ø 220
Mounting hole / Montageöffnung

Installation height h1 = h + 20 mm
/ Einbauhöhe h1 = h + 20 mm

OPTIONS / OPTION

1-10V	Power supply unit with light beam adjustment – analogue (1-10V) / Netzteil mit der Regelung des Lichtstrahles, analog (1-10V)
DALI	Power supply unit with light beam adjustment – digital (DALI) / Netzteil mit der Regelung des Lichtstrahles, digital (DALI)

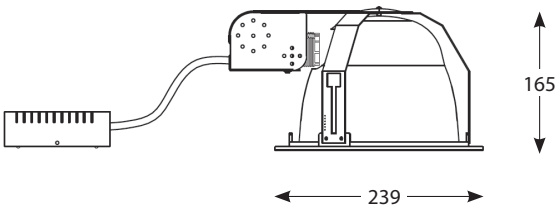

LY IP

81420.01	TC-DEL	G24q-2	2x18W
81421.01	TC-DEL	G24q-2	2x26W

Example order / Beispiel einer Bestellung:
81421.01 – Ly IP, white / Ly IP, weiß

LY Q

White (.01) / Weiß (.01)

IP rating / IP Klasse: IP44

Housing / Gehäuse: Aluminium / Aluminium

Light source / Lichtquelle:
Compact fluorescent lamp TC-DEL / Kompaktleuchtstofflampen TC-DEL

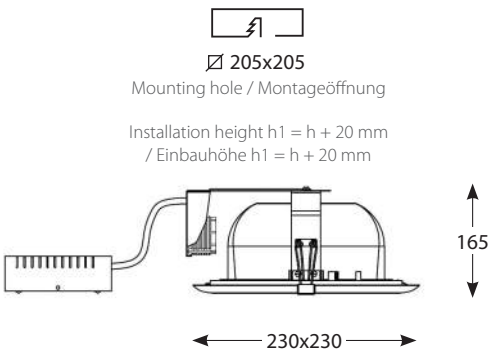

OPTIONS / OPTION

1-10V	Power supply unit with light beam adjustment – analogue (1-10V) / Netzteil mit der Regelung des Lichtstrahles, analog (1-10V)
DALI	Power supply unit with light beam adjustment – digital (DALI) / Netzteil mit der Regelung des Lichtstrahles, digital (DALI)

LY Q

81430.01	TC-DEL	G24q-2	2x18W
81431.01	TC-DEL	G24q-2	2x26W

Example order / Beispiel einer Bestellung:
81431.01 – Ly Q IP, white / Ly Q IP, weiß

KA

White (.01) / Weiß (.01)

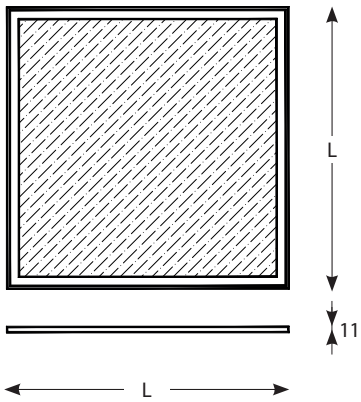

IP rating / IP Klasse: IP20

Housing / Gehäuse: Aluminium / Aluminium

Light source / Lichtquelle:
LED Ra>80, diode EPISTAR 4014; passive cooling
/ LED Ra>80, Dioden EPISTAR 4014; passive Kühlung

KA PLX

					L
0001.01.YYY	LED	3200lm	28W	CRI>80	595
0002.01.YYY	LED	4600lm	42W	CRI>80	595
0003.01.YYY	LED	5800lm	55W	CRI>80	595
0004.01.930	LED	3200lm	40W	CRI>90	595
0005.01.YYY	LED	1500lm	19W	CRI>80	295

.YYY | LED type, standard: 830; 840
Typ der LED, Standard: 830; 840

KA M-PRM

					L
0021.01.YYY	LED	3200lm	28W	CRI>80	595
0022.01.YYY	LED	4600lm	42W	CRI>80	595
0023.01.YYY	LED	5800lm	55W	CRI>80	595

.YYY | LED type, standard: 830; 840
Typ der LED, Standard: 830; 840

Example order / Beispiel einer Bestellung:
0023.01 – Ka, white / Ka, weiß

8 WALL MOUNTED LUMINAIRES
AUFPUTZLEUCHTEN, WANDLEUCHTEN

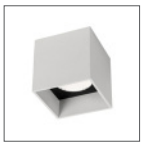
BIK 312

NET O 324

ANGE 2 338

XCL 354

B XL 370

VIA 314

ARA S 325

KA NT 340

REVIA 356

B XS 372

VIA LO 315

LLO LL 326

FI BOX 342

ASQL 358

AB XS 374

DAN ON 1 316

LACEY 1 F 328

BIT 344

ARLS 360

2B 376

DAN ON 2 317

LACEY 1 H 330

RTV 346

AVO 362

BRIO 378

DAY TUBE 318

ACE 2 332

SOX 348

AVO O 364

FUN 380

TE XX 320

ACE 3 334

TINA 350

LIE 366

LLY ON 322

ACE 4 336

ROUNDY 352

LIE O 368

BIK

White (.01) / Weiß (.01)

Aluminium (.04) / Aluminium (.04)

Black RAL 9005 (.03) / Schwarz RAL 9005 (.03)

Grey/black (.06) / Grau/schwarz (.06)

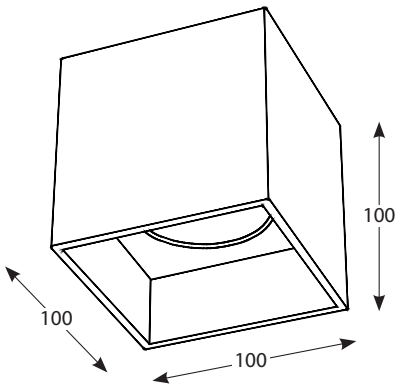

IP rating / IP Klasse: IP20

Housing / Gehäuse: Aluminium / Aluminium

Light source / Lichtquelle:
Halogen lamp QPAR16, QR70 / Halogen QPAR16, QR70

BIK CEILING

0001.XX	QPAR	GU10	max. 50W
0002.XX	QR-70	BA15d	max. 50W
0003.XX.YYY	LED	1100lm	
0004.XX.YYY	LED	2000lm	

.XX Fixture colour – e.g. 01
Farbe der Leuchte – z.B. 01

.YYY LED type, standard: 830; 840
Typ der LED, Standard: 830; 840

BIK WALL

0101.XX	QT 14	G9	40W
0102.XX	QT 14	G9	40W
0103.XX	QT 14	G9	40W
0104.XX	QT 14	G9	40W
0105.XX	QT 14	G9	40W

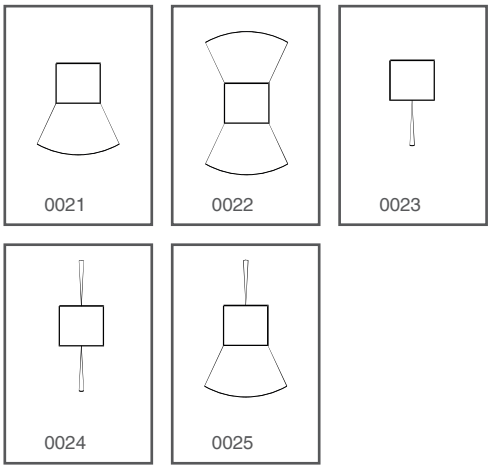

Example order / Beispiel einer Bestellung:
0001.01.830 – Bik, white / Bik, weiß

VIA

White (.21) / Weiß (.21)

Black (.23) / Schwarz (.23)

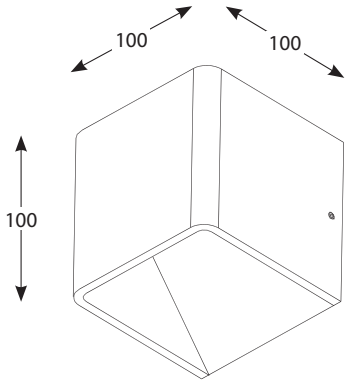

IP rating / IP Klasse: IP20

VIA

220.XX	LED	475lm	1x6W

VIA LO

White (.21) / Weiß (.21)

Black (.23) / Schwarz (.23)

IP rating / IP Klasse: IP20

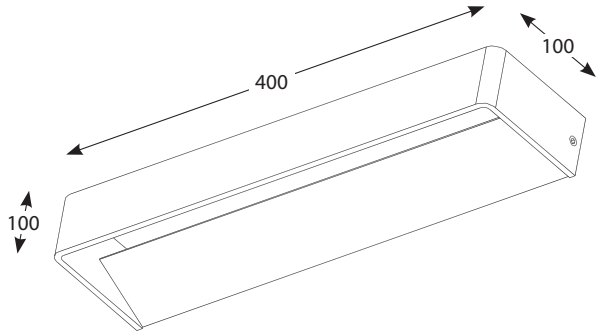

VIA LO

1221.XX	LED	640lm	27x0,3W

Example order / Beispiel einer Bestellung:
1220.21 – **VIA LO**, white / **VIA LO**, weiß
1221.21 – **VIA LO** Long, white / **VIA LO** Long, weiß

DAN ON 1

White (.01) / Weiß (.01)

Black RAL 9005 (.03) / Schwarz RAL 9005 (.03)

Aluminium/black (.17) / Aluminium/schwarz (.17)

DAN ON 1

72600.XX	QR-111	G53	max. 50W
72604.XX	LED	G53	max. 15W

IP rating / IP Klasse: IP20

Housing / Gehäuse: Aluminium / Aluminium

Light source / Lichtquelle:
Halogen lamp QR-111; LED AR-111 / Halogen QR-111; LED AR-111

Example order / Beispiel einer Bestellung:
72600.01 – Dan On 1, white / Dan On 1, weiß

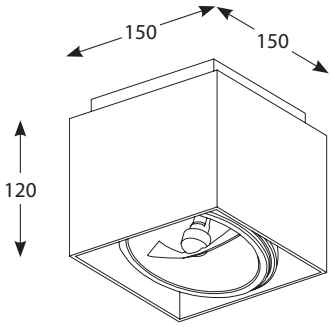

DAN ON 2

White (.01) / Weiß (.01)

Black RAL 9005 (.03) / Schwarz RAL 9005 (.03)

Aluminium/black (.17) / Aluminium/schwarz (.17)

DAN ON 2

72610.XX	QR-111	G53	max. 2x50W
72614.XX	LED	G53	max. 2x15W

IP rating / IP Klasse: IP20

Housing / Gehäuse: Aluminium / Aluminium

Light source / Lichtquelle:
Halogen lamp QR-111; LED AR-111 / Halogen QR-111; LED AR-111

Example order / Beispiel einer Bestellung:
72610.01 – Dan On 2, white / Dan On 2, weiß

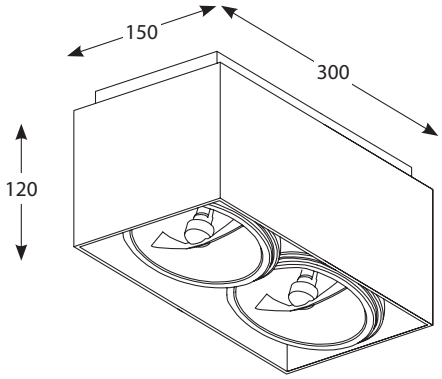

DAY TU

Without FAN

White (.01) / Weiß (.01)

Grey RAL 9006 (.02) / Grau RAL 9006 (.02)

Black RAL 9005 (.03) / Schwarz RAL 9005 (.03)

IP rating / IP Klasse: IP20

Housing / Gehäuse: Aluminium / Aluminium

Light source / Lichtquelle:
Zhaga COB LED Ra>80; passive cooling / passive Kühlung

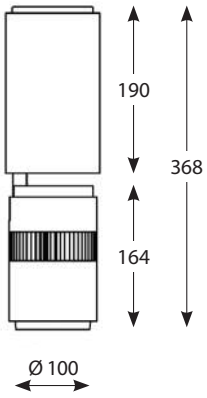

OPTIONS / OPTION

1-10V	Power supply unit with light beam adjustment – analogue (1-10V) / Netzteil mit der Regelung des Lichtstrahles, analog (1-10V)
DALI	Power supply unit with light beam adjustment – digital (DALI) / Netzteil mit der Regelung des Lichtstrahles, digital (DALI)

DAY TU **MEDIUM**

79750.XX.YYY	LED	1100lm	21°
79751.XX.YYY	LED	2000lm	21°
79752.XX.YYY	LED	3000lm	21°

DAY TU **FLOOD**

79760.XX.YYY	LED	1100lm	31°
79761.XX.YYY	LED	2000lm	31°
79762.XX.YYY	LED	3000lm	31°

.XX	Fixture colour – e.g. 03 Farbe der Leuchte – z.B. 03
.YYY	LED type, standard: 830; 840; options: 827; 835; 927; 930; 935; 940; YYY.CWW; YYY.PWW; YYY.FWW; YYY.FPR Typ der LED, Standard: 830; 840; mögliche Optionen: 827; 835; 927; 930; 935; 940; YYY.CWW; YYY.PWW; YYY.FWW; YYY.FPR

YYY.CWW	Philips Crisp White (max. 3000lm)
YYY.PWW	Philips Premium White (max. 3000lm)
YYY.FWW	Philips Food Warm White (max. 3000lm)
YYY.FPR	Philips Food Premium Red (max. 3000lm)

Example order / Beispiel einer Bestellung:
79762.03.930.CWW – **DAY** Tu Flood Philips Crisp White, black
/ **DAY** Tu Flood Philips Crisp White, schwarz

TE XX

White (.01) / Weiß (.01)

Grey RAL 9006 (.02) / Grau RAL 9006 (.02)

Black RAL 9005 (.03) / Schwarz RAL 9005 (.03)

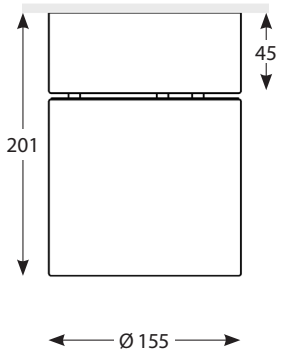

IP rating / IP Klasse: IP20

Housing / Gehäuse: Aluminium / Aluminium

Light source / Lichtquelle: HIT-TC G8.5 metal-halide lamp; LED / Halogen-Metall HIT-TC G8.5; LED

TE XX **SPOT**

71900.XX	HIT-TC	G8.5	20W	14°
71901.XX	HIT-TC	G8.5	35W	14°
71902.XX	HIT-TC	G8.5	50W	14°
71903.XX	HIT-TC	G8.5	70W	14°

TE XX **MEDIUM**

71905.XX	HIT-TC	G8.5	20W	25°
71906.XX	HIT-TC	G8.5	35W	25°
71907.XX	HIT-TC	G8.5	50W	25°
71908.XX	HIT-TC	G8.5	70W	25°

TE XX **FLOOD**

71910.XX	HIT-TC	G8.5	20W	42°
71911.XX	HIT-TC	G8.5	35W	42°
71912.XX	HIT-TC	G8.5	50W	42°
71913.XX	HIT-TC	G8.5	70W	42°

MONTE **LED**

0151.XX.YYY	LED	1100lm	15°
0152.XX.YYY	LED	2000lm	15°
0153.XX.YYY	LED	3000lm	15°
0161.XX.YYY	LED	1100lm	43°
0162.XX.YYY	LED	2000lm	43°
0163.XX.YYY	LED	3000lm	43°

.XX Fixture colour – e.g. 03
Farbe der Leuchte – z.B. 03

.YYY LED type, standard: 830; 840;
options: 827; 835; 927; 930; 935; 940; YYY.CWW; YYY.PWW; YYY.FWW; YYY.FPR
Typ der LED, Standard: 830; 840;
mögliche Optionen: 827; 835; 927; 930; 935; 940; YYY.CWW; YYY.PWW; YYY.FWW; YYY.FPR

YYY.CWW	Philips Crisp White (max. 3000lm)
YYY.PWW	Philips Premium White (max. 3000lm)
YYY.FWW	Philips Food Warm White (max. 3000lm)
YYY.FPR	Philips Food Premium Red (max. 3000lm)

Example order / Beispiel einer Bestellung:
71910.03 – TE XX Flood, black / TE XX Flood, schwarz

LLY ON

White (.01) / Weiß (.01)

Grey RAL 9006 (.02) / Grau RAL 9006 (.02)

Black RAL 9005 (.03) / Schwarz RAL 9005 (.03)

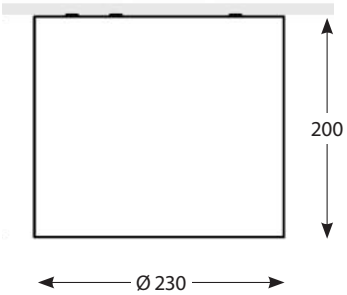

IP rating / IP Klasse: IP20

Housing / Gehäuse: Aluminium / Aluminium

Light source / Lichtquelle:
Compact fluorescent lamp / Kompaktleuchte

OPTIONS / OPTION

1-10V	Power supply unit with light beam adjustment – analogue (1-10V) / Netzteil mit der Regelung des Lichtstrahles, analog (1-10V)
DALI	Power supply unit with light beam adjustment – digital (DALI) / Netzteil mit der Regelung des Lichtstrahles, digital (DALI)

LLY ON

81400.XX	TC-DEL	G24q-2	max. 2x18W
81401.XX	TC-DEL	G24q-3	max. 2x26W

.XX | Fixture colour – e.g. 03
Farbe der Leuchte – z.B. 03

Example order / Beispiel einer Bestellung:
81400.03 – Lly On, black / Lly On, schwarz

NET

White (.21) / Weiß (.21)

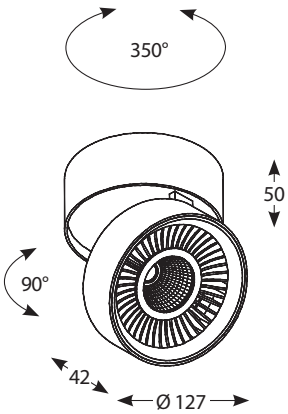

IP rating / IP Klasse: IP20

NET

270.21	LED	2340lm	1x26W	42°

Example order / Beispiel einer Bestellung:
270.21 – NET, white / NET, white

ARA

White-black (.24) / Schwarz-weiß (.24)

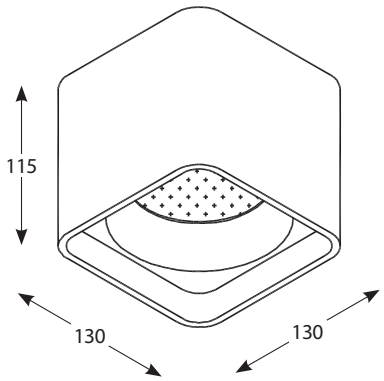

IP rating / IP Klasse: IP20

ARA

310.24	LED	1000lm	1x13W	42°

Example order / Beispiel einer Bestellung:
310.24 – **ARA**, white-black / **ARA**, schwarz-weiß

LLO LL

White-black (.24) / Schwarz-weiß (.24)

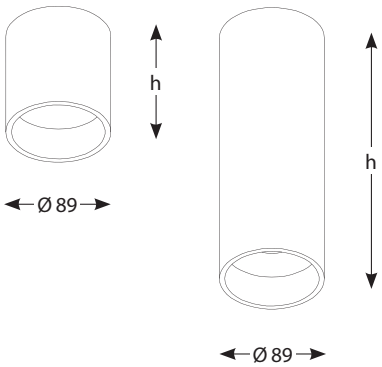

IP rating / IP Klasse: IP20

LLO LL

						h
290.24	LED	780lm	1x13W	3000K	34°	89
291.24	LED	780lm	1x13W	3000K	34°	250

Example order / Beispiel einer Bestellung:
290.24 – **LLO LL**, white-black / **LLO LL**, schwarz-weiß

LACEY 1 F

White RAL 9010 (.RAL) / Weiß RAL 9010 (.RAL)

Anodized aluminium (.W15) / Eloxierte Aluminium (.W15)

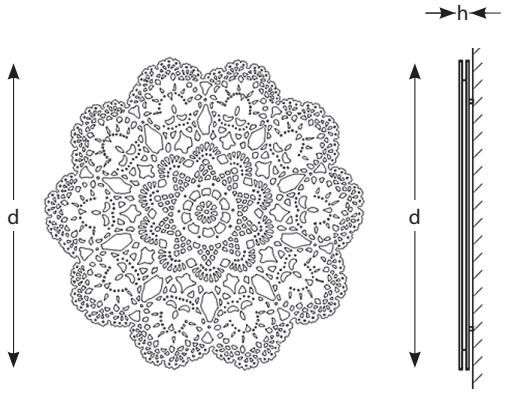

IP rating / IP Klasse: IP20

Housing / Gehäuse: Aluminium / Aluminium

Light source / Lichtquelle: LED strip / LED-Streife

LACEY 1 F

			d	h
13900.XXX	LED SMD	6000K	800	40
13901.XXX	LED SMD	3000K	800	40
13903.XXX	LED SMD	6000K	950	45
13904.XXX	LED SMD	3000K	950	45
13906.RAL	LED SMD	6000K	1350	45
13907.RAL	LED SMD	3000K	1350	45

Example order / Beispiel einer Bestellung:
13900.RAL – LACEY 1 F, white RAL / LACEY 1 F, weiß RAL

LACEY 1 H

White RAL 9010 (.RAL) / Weiß RAL 9010 (.RAL)

Anodized aluminium (.W15) / Eloxierte Aluminium (.W15)

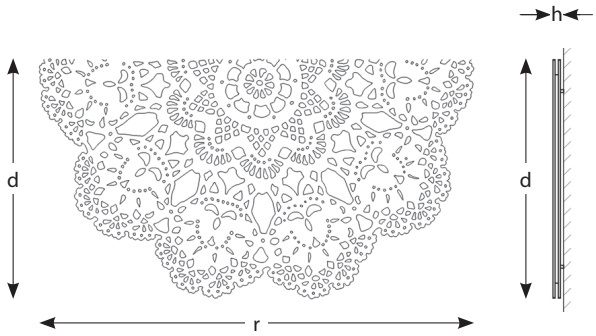

IP rating / IP Klasse: IP20

Housing / Gehäuse: Aluminium / Aluminium

Light source / Lichtquelle: LED strip / LED-Streife

LACEY 1 H

			r	d	h
13910.XXX	LED SMD	6000K	1450	750	40
13911.XXX	LED SMD	3000K	1450	750	40
13913.XXX	LED SMD	6000K	1600	850	45
13914.XXX	LED SMD	3000K	1600	850	45
13916.RAL	LED SMD	6000K	2520	1350	45
13917.RAL	LED SMD	3000K	2520	1350	45

Example order / Beispiel einer Bestellung:
13910.RAL – LACEY 1 H white RAL / LACEY 1 H, weiß RAL

ACE 2

White RAL 9010 (.RAL) / Weiß RAL 9010 (.RAL)

Anodized aluminium (.W15) / Eloxierte Aluminium (.W15)

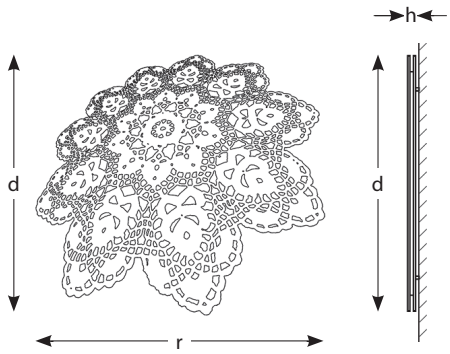

IP rating / IP Klasse: IP20

Housing / Gehäuse: Aluminium / Aluminium

Light source / Lichtquelle: LED strip / LED-Streife

ACE 2

			r	d	h
13920.XXX	LED SMD	6000K	680	800	40
13921.XXX	LED SMD	3000K	680	800	40
13923.XXX	LED SMD	6000K	950	1130	45
13924.XXX	LED SMD	3000K	950	1130	45
13926.RAL	LED SMD	6000K	1200	1450	45
13927.RAL	LED SMD	3000K	1200	1450	45

Example order / Beispiel einer Bestellung:
13920.RAL – **ACE 2**, white RAL / **ACE 2**, weiß RAL

ACE 3

White RAL 9010 (.RAL) / Weiß RAL 9010 (.RAL)

Anodized aluminium (.W15) / Eloxierte Aluminium (.W15)

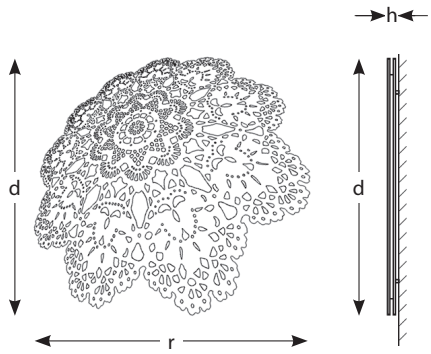

IP rating / IP Klasse: IP20

Housing / Gehäuse: Aluminium / Aluminium

Light source / Lichtquelle: LED strip / LED-Streife

ACE 3

			r	d	h
13930.XXX	LED SMD	6000K	740	800	40
13931.XXX	LED SMD	3000K	740	800	40
13933.XXX	LED SMD	6000K	950	1020	45
13934.XXX	LED SMD	3000K	950	1020	45
13936.RAL	LED SMD	6000K	1350	1450	45
13937.RAL	LED SMD	3000K	1350	1450	45

Example order / Beispiel einer Bestellung:
13930.RAL – **ACE 3**, white RAL / **ACE 3**, weiß RAL

ACE 4

White RAL 9010 (.RAL) / Weiß RAL 9010 (.RAL)

Anodized aluminium (.W15) / Eloxierte Aluminium (.W15)

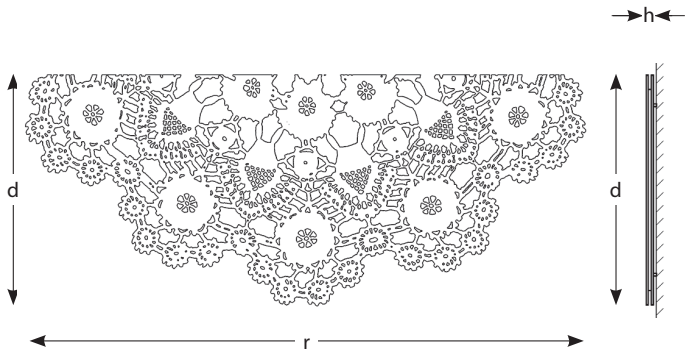

IP rating / IP Klasse: IP20

Housing / Gehäuse: Aluminium / Aluminium

Light source / Lichtquelle: LED strip / LED-Streife

ACE 4

			r	d	h
13940.XXX	LED SMD	6000K	1450	600	40
13941.XXX	LED SMD	3000K	1450	600	40
13943.XXX	LED SMD	6000K	2900	1200	45
13944.XXX	LED SMD	3000K	2900	1200	45

Example order / Beispiel einer Bestellung:
13940.RAL – **ACE 4**, white RAL / **ACE 4**, weiß RAL

LANGE 2

White (.01) / Weiß (.01)

Grey RAL 9006 (.02) / Grau RAL 9006 (.02)

Black RAL 9005 (.03) / Schwarz RAL 9005 (.03)

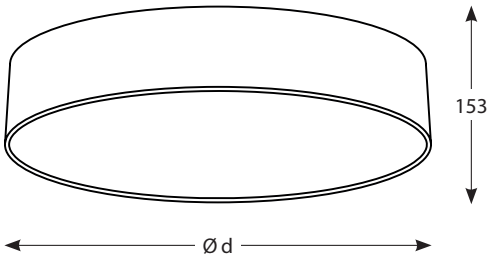

IP rating / IP Klasse: IP20

Housing / Gehäuse: Steel sheet / Stahlblech

Light source / Lichtquelle: LED

OPTIONS / OPTION

1-10V	Power supply unit with light beam adjustment – analogue (1-10V) / Netzteil mit der Regelung des Lichtstrahles, analog (1-10V)
DALI	Power supply unit with light beam adjustment – digital (DALI) / Netzteil mit der Regelung des Lichtstrahles, digital (DALI)

LANGE 2

			d
0800.XX.YYY	LED	2500lm	300
0810.XX.YYY	LED	6x650lm	600
0811.XX.YYY	LED	6x1100lm	600
0820.XX.YYY	LED	8x650lm	900
0821.XX.YYY	LED	8x1100lm	900
0830.XX.YYY	LED	12x650lm	1200
0831.XX.YYY	LED	12x1100lm	1200

.XX Fixture colour – e.g. 03
Farbe der Leuchte – z.B. 03

.YYY LED type 830 or 840
Typ der LED 830 oder 840

Example order / Beispiel einer Bestellung:
0800.01.840 – LANGE 2, white / LANGE 2, weiß

KA NT

White (.01) / Weiß (.01)

Grey RAL 9006 (.02) / Grau RAL 9006 (.02)

Black RAL 9005 (.03) / Schwarz RAL 9005 (.03)

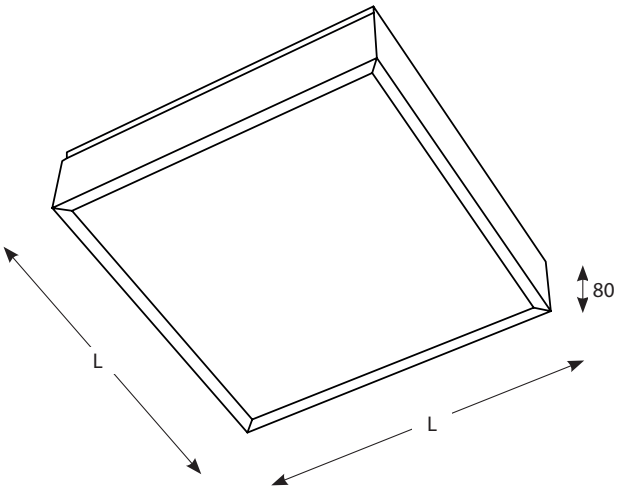

IP rating / IP Klasse: IP20

Housing / Gehäuse: Aluminium / Aluminium

Light source / Lichtquelle:
LED Ra>80, diode EPISTAR 4014; passive cooling
/ LED Ra>80, Dioden EPISTAR 4014; passive Kühlung

KA NT PLX

					L
1001.XX.YYY	LED	3200lm	28W	CRI>80	610
1002.XX.YYY	LED	4600lm	42W	CRI>80	610
1003.XX.YYY	LED	5800lm	55W	CRI>80	610
1004.XX.930	LED	3200lm	40W	CRI>90	610
1005.XX.YYY	LED	1500lm	19W	CRI>80	310

KA NT M-PRM

					L
1021.XX.YYY	LED	3200lm	28W	CRI>80	610
1022.XX.YYY	LED	4600lm	42W	CRI>80	610
1023.XX.YYY	LED	5800lm	55W	CRI>80	610

.XX Fixture colour – e.g. 03
Farbe der Leuchte – z.B. 03

.YYY LED type, standard: 830; 840
Typ der LED, Standard: 830; 840

Example order / Beispiel einer Bestellung:
1003.01.830 – KA NT, white / KA NT, weiß

FI BOX

White RAL 9010 (.RAL) / Weiß RAL 9010 (.RAL)

Anodized aluminium (.W15) / Eloxierte Aluminium (.W15)

Anodized black (.W20) / Schwarz eloxiert (.W20)

IP rating / IP Klasse: IP20

Housing / Gehäuse: Aluminium / Aluminium

Light source / Lichtquelle:
T5 linear fluorescent lamp; LED / Linienlampe T5; LED

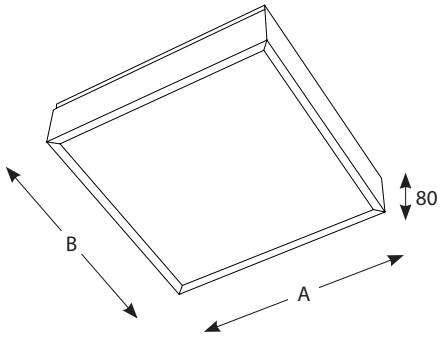

OPTIONS / OPTION

1-10V	Power supply unit with light beam adjustment – analogue (1-10V) / Netzteil mit der Regelung des Lichtstrahles, analog (1-10V)
DALI	Power supply unit with light beam adjustment – digital (DALI) / Netzteil mit der Regelung des Lichtstrahles, digital (DALI)

FI BOX **200**

				A	B
2001.XX.YYY	LED	6x250lm	PLX	226	226
2002.XX.YYY	LED	6x250lm	M-PRM	226	226
2003.XX.YYY	LED	1x1300lm	PLX	226	226
2004.XX.YYY	LED	1x1300lm	M-PRM	226	226

FI BOX **300**

				A	B
2021.XX.YYY	LED	1650lm	PLX	326	326
2022.XX.YYY	LED	1650lm	M-PRM	326	326
2023.XX.YYY	LED	4x650lm	PLX	326	326
2024.XX.YYY	LED	4x650lm	M-PRM	326	326
2025.XX.YYY	LED	4x1100lm	PLX	326	326
2026.XX.YYY	LED	4x1100lm	M-PRM	326	326

FI BOX **600**

				A	B
2061.XX.YYY	LED	4x1450lm	PLX	596	596
2062.XX.YYY	LED	4x1450lm	M-PRM	596	596

FI BOX **1200**

				A	B
2101.XX.YYY	LED	8x1450lm	PLX	1136	596
2102.XX.YYY	LED	8x1450lm	M-PRM	1136	596

.XX	Fixture colour – e.g. 03 Farbe der Leuchte – z.B. 03
.YYY	LED type, standard: 830; 840 Typ der LED, Standard: 830; 840

ACCESSORIES / ZUBEHÖR

STEEL SUSPENSION CABLES / STAHLSEILAUFHÄNGUNG

0930.XX	Steel suspension cables+power supply cables 3x0.75mm², d=70mm, h=1200mm / Anschlussdose zur Einspeisung+Stahlseilaufhängung 3x0.75mm², d=70mm, h=1200mm
0931.XX	Steel suspension cables+power supply cables 3x0.75mm², d=70mm, h=3000mm / Anschlussdose zur Einspeisung+Stahlseilaufhängung 3x0.75mm², d=70mm, h=3000mm

Example order / Beispiel einer Bestellung:
2051W15.840 – FI BOX 600, anodized aluminium
/ FI BOX 600, eloxierte Aluminium

BIT

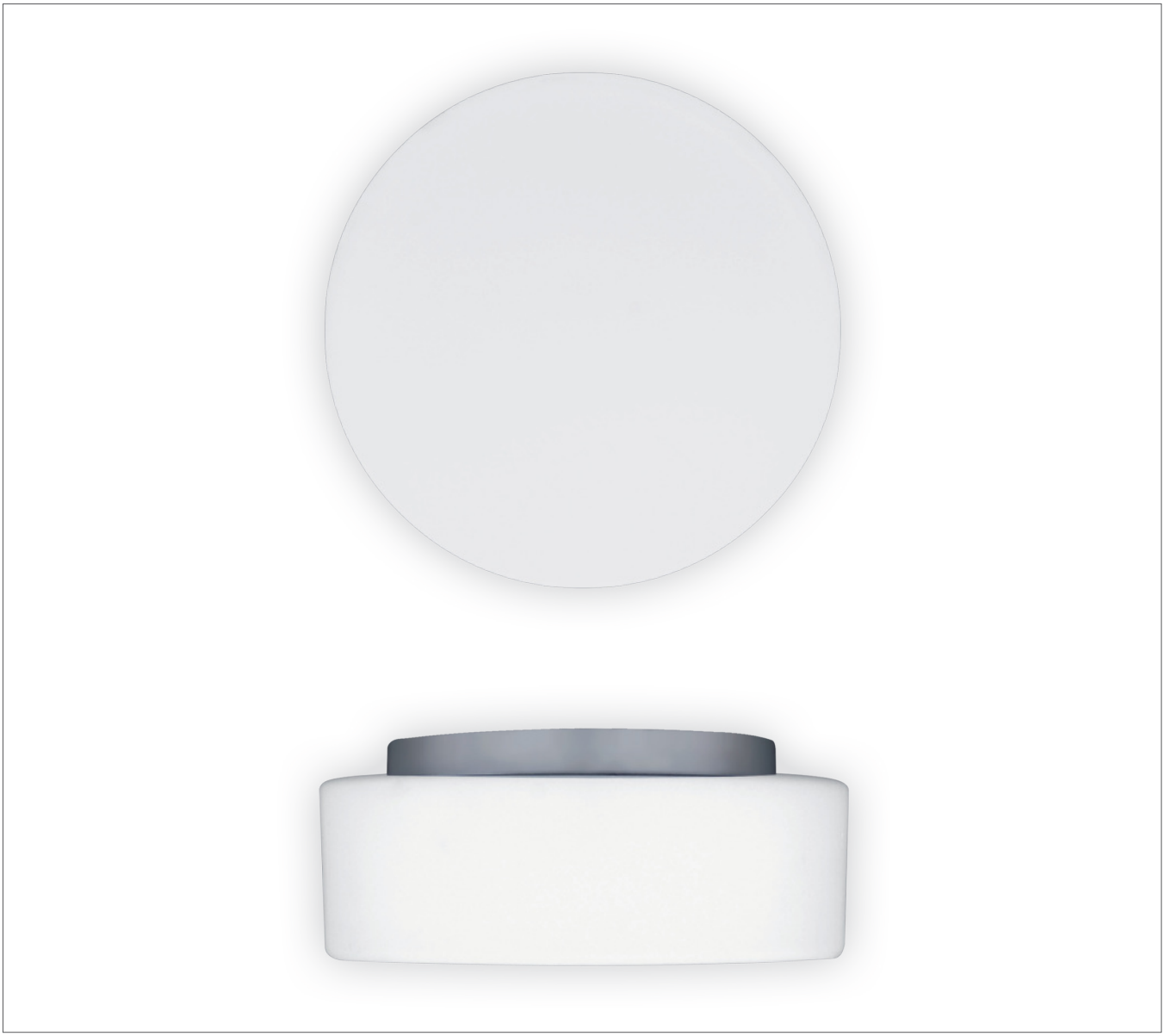

White Opalglass (.013) / Weiß Opalglas (.013)

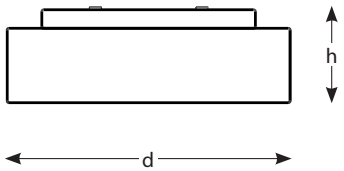

IP rating / IP Klasse: IP20

Housing / Gehäuse: Steel; matte glass / Stahl; Mattglas

Light source / Lichtquelle:
Halogen lamp; compact fluorescent lamp; LED CRI>80
/ Halogen; Kompaktleuchte; LED CRI>80

Twist and lock
Drehen und blockieren

BIT 205

				d	h
43115.013	GLS	E27	max. 60W	205	100
43116.013	QT 14	G9	max. 2x25W	205	100
43118.013.YYY	LED	950lm	8W	205	100

.YYY LED type 830 or 840
Typ der LED 830 oder 840

BIT 255

				d	h
43120.013	GLS	E27	max. 60W	255	100
43121.013	QT 14	G9	max. 2x25W	255	100
43123.013.YYY	LED	950lm	8W	255	100

.YYY LED type 830 or 840
Typ der LED 830 oder 840

BIT 305

				d	h
43125.013	GLS	E27	max. 60W	305	100
43126.013	GLS	E27	max. 2x40W	305	100
43128.013	TC-TEL	GX24q-2	2x18W	305	100
43130.013.YYY	LED	2000lm	18W	305	100

.YYY LED type 830 or 840
Typ der LED 830 oder 840

Example order / Beispiel einer Bestellung:
43125.013 – **BIT** 305, white opalglass / **BIT** 305, weiß Opalglas

RTV

White Opalglass (.013) / Weiß Opalglas (.013)

IP rating / IP Klasse: IP20

Housing / Gehäuse: Steel; matte glass / Stahl; Mattglas

Light source / Lichtquelle:
Halogen lamp; compact fluorescent lamp; LED CRI>80
/ Halogen; Kompaktleuchte; LED CRI>80

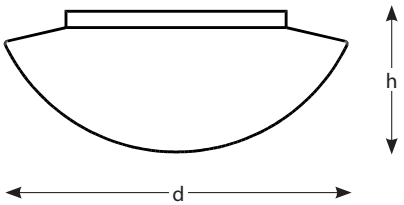

Twist and lock
Drehen und blockieren

Version with microwave movement sensor, lighting time adjustment and twilight sensor*
Ausführung mit dem Mikrowellen-Bewegungsmelder, der Regelung der Leuchtdauer sowie dem Dämmerungsschalter*

RTV 300

				d	h
43200.013	GLS	E27	max. 60W	300	117
43201.013	QT 14	G9	max. 2x40W	300	117
43202.013	TC-DD	GR10q	1x16W	300	117
43203.013	TC-TEL	GX24q-2	2x18W	300	117
43204.013	LED	2000lm		300	117

RTV 360

				d	h
43206.013	GLS	E27	max. 75W	360	147
43207.013	GLS	E27	max. 2x40W	360	147
43208.013	QT 14	G9	max. 2x35W	360	147
43209.013	TC-TEL	GX24q-2	2x18W	360	147
43210.013	TC-DD	GR10q	1x16W	360	147
43211.013	LED	2000lm		360	147

RTV 450

				d	h
43213.013	GLS	E27	max. 3x40W	450	147
43214.013	TC-TEL	GX24q-2	2x18W	450	147
43216.013	T5 FC	2Gx13	1x22W	450	147
43217.013	TC-DD	GR10q	1x28W	450	147
43218.013.YYY	LED	1700lm		450	147
43220.013.YYY	LED	2000lm		450	147

.YYY | LED type 830 or 840
Typ der LED 830 oder 840

RTV 550

				d	h
43223.013	GLS	E27	max. 3x40W	550	161
43224.013	TC-TEL	GX24q-2	2x18W	550	161
43226.013	T5 FC	2Gx13	1x22W	550	161
43227.013	TC-DD	GR10q	1x28W	550	161
43228.013.YYY *	LED	1700lm		550	161
43230.013.YYY	LED	2000lm		550	161

.YYY | LED type 830 or 840
Typ der LED 830 oder 840

Example order / Beispiel einer Bestellung:
43223.013 – **RTV** 550, white opalglass / **RTV** 550, weiß Opalglas

* Possibility of using movement sensor inside the fixture / Möglichkeit der Anwendung des Bewegungsmelders in der Leuchte

SOX

White Opalglass (.013) / Weiß Opalglas (.013)

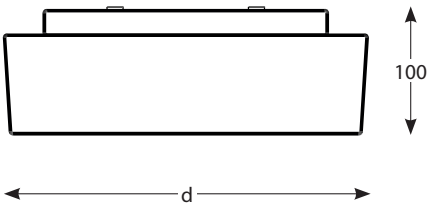

IP rating / IP Klasse: IP20

Housing / Gehäuse: Steel; matte glass / Stahl; Mattglas

Light source / Lichtquelle:
Halogen lamp; compact fluorescent lamp; LED CRI>80
/ Halogen; Kompaktleuchte; LED CRI>80

SOX **195**

				d
43170.13	GLS	E27	max. 40W	195
43171.13	QT 14	G9	max. 2x40W	195
43173.13.YYY	LED	950lm		195

.YYY | LED type 830 or 840
Typ der LED 830 oder 840

SOX **245**

				d
43175.13	GLS	E27	max. 40W	245
43176.13	QT 14	G9	max. 2x40W	245
43178.13.YYY	LED	950lm		245

.YYY | LED type 830 or 840
Typ der LED 830 oder 840

SOX **295**

				d
43180.13	GLS	E27	max. 40W	295
43181.13	GLS	E27	max. 2x40W	295
43182.13	QT 14	G9	max. 3x25W	295
43183.13	TC-TEL	GX24q-2	2x18W	295
43185.13	TC-DD	GR10q	1x16W	295
43186.13.YYY	LED	2000lm		295

.YYY | LED type 830 or 840
Typ der LED 830 oder 840

Example order / Beispiel einer Bestellung:
43180.13 – **SOX** 295, white opalglass / **SOX** 295, weiß Opalglas

TINA

White (.01) / Weiß (.01)

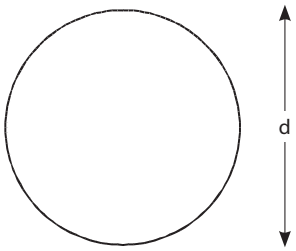

IP rating / IP Klasse: IP44

Housing / Gehäuse: Plastic / Kunststoff

Light source / Lichtquelle: Compact fluorescent lamp; LED / Kompaktleuchte; LED

Version with microwave movement sensor, lighting time adjustment and twilight sensor*
Ausführung mit dem Mikrowellen-Bewegungsmelder, der Regelung der Leuchtdauer sowie dem Dämmerungsschalter*

OPTIONS / OPTION

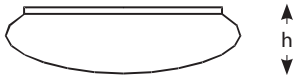

1-10V	Ballast with light beam adjustment – analogue (1-10V) Konverter mit der Regelung des Lichtstrahles, analog (1-10V)
DALI	Ballast with light beam adjustment – digital (DALI) Konverter mit der Regelung des Lichtstrahles, digital (DALI)

TINA **355**

				d	h
17000.01	T5-FC	2Gx13	1x22W	355	100
17001.01.YYY*	LED SMD	800lm	14W	355	100
17003.01.YYY	LED	2000lm	18W	355	100

.YYY LED type 830 or 840
Typ der LED 830 oder 840

TINA **435**

				d	h
17010.01	TC-L	2G11	2x18W	435	110
17011.01	T5-FC	2Gx13	55W	435	110
17012.01.YYY*	LED SMD	1600lm		435	110
17014.01.YYY*	LED	1750lm		435	110
17016.01.YYY*	LED	2000lm		435	110

.YYY LED type 830 or 840
Typ der LED 830 oder 840

TINA **580**

				d	h
17020.01	T5-FC	2Gx13	1x55W	580	140
17021.01	T5-FC	2Gx13	1x55W+1x22W	580	140
17022.01.YYY*	LED	2500lm		580	140
17024.01.YYY*	LED	3600lm		580	140
17026.01.YYY*	LED	4x1100lm		580	140

.YYY LED type 830 or 840
Typ der LED 830 oder 840

TINA **800**

				d	h
17040.01	TC-L	2G11	1x40W+2x36W	800	170
17041.01.YYY*	LED	8x650lm		800	170
17043.01.YYY*	LED	8x1100lm		800	170

.YYY LED type 830 or 840
Typ der LED 830 oder 840

TINA **1100**

				d	h
17050.01	T5	G5	2x24W+2x39W	1100	250
17051.01.YYY*	LED	12x650lm		1100	250
17053.01.YYY*	LED	12x1100lm		1100	250

.YYY LED type 830 or 840
Typ der LED 830 oder 840

Example order / Beispiel einer Bestellung:
17050.01 – **TINA** 1100, white / **TINA** 1100, weiß

* Possibility of using movement sensor inside the fixture / Möglichkeit der Anwendung des Bewegungsmelders in der Leuchte

MUNDY

White (.01) / Weiß (.01)

IP rating / IP Klasse: IP65

Housing / Gehäuse: Polycarbonate / Polykarbonat

Optic / Optik: Thermal-formed opalescent bowl, made of UV-resistant polymethacrylate / Schirm opalisiert, thermisch geformt, aus Polymethacrylate, UV-beständig

Light source / Lichtquelle:
Compact fluorescent lamp / Kompaktleuchte

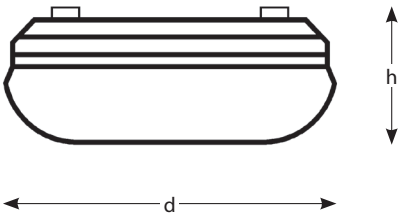

Version with microwave movement sensor, lighting time adjustment and twilight sensor*
Ausführung mit dem Mikrowellen-Bewegungsmelder, der Regelung der Leuchtdauer sowie dem Dämmerungsschalter*

MUNDY

				d	h
13230.01	TC-S/E	2G7	2x11W	380	58
13231.01	TC-L	2G11	2x18W	380	58
13232.01	T5-FC	2Gx13	1x22W	380	83
13233.01	T5-FC	2Gx13	1x40W	380	83
13234.01	T5-FC	2Gx13	1x55W	380	83
13235.01.YYY*	LED	1300lm		380	83
13237.01.YYY*	LED	1700lm		380	183

.YYY | LED type 830 or 840
Typ der LED 830 oder 840

Example order / Beispiel einer Bestellung:
13230.01 – **MUNDY**, white / **MUNDY**, weiß

* Possibility of using movement sensor inside the fixture / Möglichkeit der Anwendung des Bewegungsmelders in der Leuchte

XCL

White (.01) / Weiß (.01)

IP rating / IP Klasse: IP54 / IP65 (CL 360)

Housing / Gehäuse: Polycarbonate / Polykarbonat

Light source / Lichtquelle:
Compact fluorescent lamp; LED CRI>80 / Kompaktleuchte; LED CRI>80

Optic / Optik: Opalescent bowl, made of UV-resistant polycarbonate (PC) / Schirm opalisiert, aus Polykarbonat, UV-beständig

Version with microwave movement sensor, lighting time adjustment and twilight sensor*
Ausführung mit dem Mikrowellen-Bewegungsmelder, der Regelung der Leuchtdauer sowie dem Dämmerungsschalter*

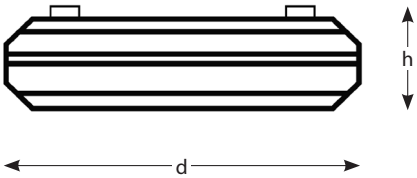

OPTIONS / OPTION

1-10V	Ballast with light beam adjustment – analogue (1-10V) Konverter mit der Regelung des Lichtstrahles, analog (1-10V)
DALI	Ballast with light beam adjustment – digital (DALI) Konverter mit der Regelung des Lichtstrahles, digital (DALI)

XCL 260

				d	h
13210.01	TC-S/E	2G7	1x9W	260	55
13211.01	TC-S/E	2G7	2x9W	260	55

XCL 360

				d	h
13215.01	TC-S/E	2G7	2x11W	360	83
13216.01	TC-L	2G11	2x18W	360	83
13217.01	T5-FC	2Gx13	2x22W	360	83
13218.01	T5-FC	2Gx13	2x40W	360	83
13219.01	T5-FC	2Gx13	2x55W	360	83
13220.01.YYY*	LED	1700lm		360	83

.YYY | LED type 830 or 840
Typ der LED 830 oder 840

Example order / Beispiel einer Bestellung:
13215.01 – **XCL** 360, white / **XCL** 360, weiß

* Possibility of using movement sensor inside the fixture / Möglichkeit der Anwendung des Bewegungsmelders in der Leuchte

REVIA

White (.01) / Weiß (.01)

IP rating / IP Klasse: IP44

Housing / Gehäuse: Polycarbonate / Polykarbonat

Light source / Lichtquelle:
Compact fluorescent lamp; LED / Kompaktleuchte; LED

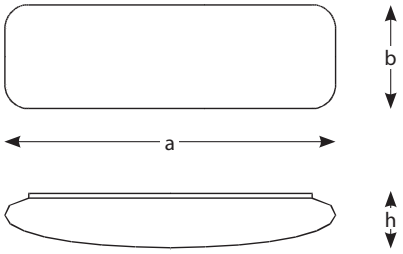

OPTIONS / OPTION

1-10V	Ballast with light beam adjustment – analogue (1-10V) Konverter mit der Regelung des Lichtstrahles, analog (1-10V)
DALI	Ballast with light beam adjustment – digital (DALI) Konverter mit der Regelung des Lichtstrahles, digital (DALI)

REVIA **700**

				a	b	h
17100.01	T5	G5	2x14W	700	220	115
17101.01	T5	G5	2x24W	700	220	115
17102.01.YYY	LED	1300lm		700	220	115
17104.01.YYY	LED	2000lm		700	220	115

.YYY LED type, standard: 830; 840; options: 850; 930; 940; 950
Typ der LED, Standard: 830; 840; mögliche Optionen: 850; 930; 940; 950

REVIA **1200**

				a	b	h
17110.01	T5	G5	2x28W	1320	220	115
17111.01	T5	G5	2x54W	1320	220	115
17112.01.YYY	LED	2600lm		1320	220	115
17114.01.YYY	LED	4400lm		1320	220	115

.YYY LED type, standard: 830; 840; options: 850; 930; 940; 950
Typ der LED, Standard: 830; 840; mögliche Optionen: 850; 930; 940; 950

Example order / Beispiel einer Bestellung:
17110.01 – **REVIA**1200, white / **REVIA** 1200, weiß

ASQL

White (.01) / Weiß (.01)

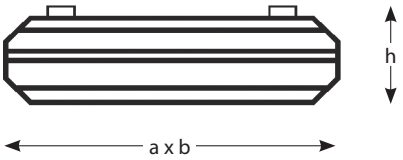

IP rating / IP Klasse: IP54 / IP65 (SQL 300)

Housing / Gehäuse: Plastic / Kunststoff

Optic / Optik:
Thermal-formed opalescent bowl, made of UV-resistant polymethacrylate (PMMA) / Schirm opalisiert, thermisch geformt, aus Polymethacrylate, UV-beständig (PMMA)

Light source / Lichtquelle:
Compact fluorescent lamp; LED CRI>80 / Kompaktleuchte; LED CRI>80

Options / Option:
LED version – 360° movement sensor / LED-Ausführung – Bewegungsmelder 360°

ASQL **200**

				a	b	h
13220.01	TC-S	G23	1x9W	200	200	58
13221.01	TC-S	G23	2x9W	200	200	58

ASQL **300**

				a	b	h
13225.01	TC-S	G23	2x11W	300	300	83
13226.01	TC-L	2G11	2x18W	300	300	83
13227.01	T5 FC	2Gx13	1x22W	300	300	83
13228.01.YYY	LED	1300lm		300	300	83

.YYY | LED type, standard: 830; 840; options: 850; 930; 940; 950
Typ der LED, Standard: 830; 840; mögliche Optionen: 850; 930; 940; 950

Example order / Beispiel einer Bestellung:
13220.01 – ASQL 200, white / ASQL 200, weiß

ARLS

White (.01) / Weiß (.01)

IP rating / IP Klasse: IP54

Housing / Gehäuse:
Powder coated plate steel / Stahlblech pulverlackiert

Optic / Optik:
Thermal-formed opalescent bowl, made of UV-resistant polymethacrylate
/ Schirm opalisiert, thermisch geformt, aus Polymethacrylate, UV-beständig

Light source / Lichtquelle:
T5 linear fluorescent lamp; Compact fluorescent lamp TC-L / Linienlampe T5; Kompaktleuchte TC-L

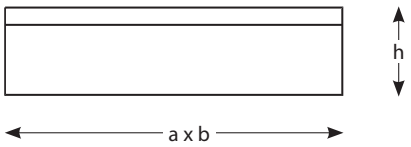

OPTIONS / OPTION

1-10V	Ballast with light beam adjustment – analogue (1-10V) Konverter mit der Regelung des Lichtstrahles, analog (1-10V)
DALI	Ballast with light beam adjustment – digital (DALI) Konverter mit der Regelung des Lichtstrahles, digital (DALI)

ARLS

				a	b	h
13040.01	T5	G5	1x14W	620	120	90
13041.01	T5	G5	1x24W	620	120	90
13042.01	T5	G5	1x28W	1220	120	90
13043.01	T5	G5	1x35W	1520	120	90
13044.01	T5	G5	1x49W	1520	120	90
13045.01	T5	G5	1x54W	1220	120	90
13046.01	T5	G5	1x80W	1520	120	90
13047.01	T5	G5	2x14W	620	120	90
13048.01	T5	G5	2x28W	1220	120	90
13049.01	T5	G5	2x35W	1520	120	90
13050.01	T5	G5	2x49W	1520	120	90
13051.01	T5	G5	4x14W	620	620	90
13052.01	TC-L	2G11	2x18W	310	310	90

Example order / Beispiel einer Bestellung:
13040.01 – **ARLS**, white / RLS, weiß

AVO

Light grey / Hellgrau

IP rating / IP Klasse: IP50

Housing / Gehäuse:
Powder coated plate steel / Stahlblech pulverlackiert

Optic / Optik:
Thermal-formed opalescent bowl, made of UV-resistant polymethacrylate; PRM bowl on demand
/ Schirm opalisiert, thermisch geformt, aus Polymethacrylate, UV-beständig; PRM-Schirm auf Anfrage

Light source / Lichtquelle:
T5 linear fluorescent lamp; T8 linear fluorescent lamp / Linienlampe T5; Linienlampe T8

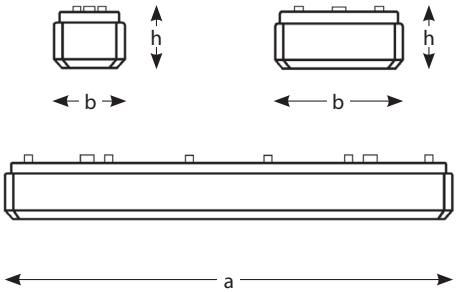

OPTIONS / OPTION

1-10V	Ballast with light beam adjustment – analogue (1-10V) Konverter mit der Regelung des Lichtstrahles, analog (1-10V)
DALI	Ballast with light beam adjustment – digital (DALI) Konverter mit der Regelung des Lichtstrahles, digital (DALI)

AVO **OPAL T8**

				a	b	h
13120	T8	G13	1x18W	655	103	109
13121	T8	G13	1x36W	1260	103	109
13122	T8	G13	1x58W	1560	103	109
13123	T8	G13	2x18W	655	190	98
13124	T8	G13	2x36W	1260	190	98
13125	T8	G13	2x58W	1560	190	98
13126	T8	G13	4x18W	655	655	100

AVO **OPAL T5**

				a	b	h
13270	T5	G5	1x14W	655	103	109
13271	T5	G5	1x28W	1260	103	109
13281	T5	G5	1x54W	1260	103	109
13272	T5	G5	1x35W	1560	103	109
13273	T5	G5	1x49W	1560	103	109
13274	T5	G5	1x80W	1560	103	109
13275	T5	G5	2x14W	655	190	98
13276	T5	G5	2x28W	1260	190	98
13277	T5	G5	2x54W	1260	190	98
13278	T5	G5	2x35W	1560	190	98
13279	T5	G5	2x49W	1560	190	98
13282	T5	G5	4x14W	655	655	100

Example order / Beispiel einer Bestellung:
13282 – **AVO** Opal T5, light grey / **AVO** Opal T5, hellgrau

AVO O

Light grey / Hellgrau

IP rating / IP Klasse: IP50

Housing / Gehäuse:
Powder coated plate steel / Stahlblech pulverlackiert

Optic / Optik:
Thermal-formed opalescent bowl, made of UV-resistant polymethacrylate
/ Schirm opalisiert, thermisch geformt, aus Polymethacrylate, UV-beständig

Light source / Lichtquelle:
T5 linear fluorescent lamp; T8 linear fluorescent lamp / Linienlampe T5; Linienlampe T8

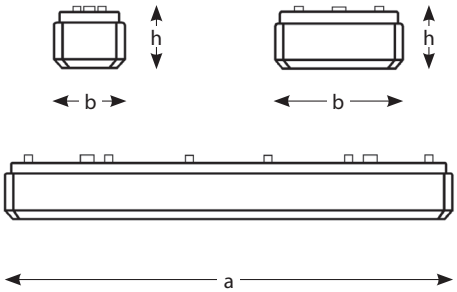

OPTIONS / OPTION

1-10V	Ballast with light beam adjustment – analogue (1-10V) Konverter mit der Regelung des Lichtstrahles, analog (1-10V)
DALI	Ballast with light beam adjustment – digital (DALI) Konverter mit der Regelung des Lichtstrahles, digital (DALI)

AVO O **T8**

				a	b	h
13100	T8	G13	1x18W	655	103	109
13101	T8	G13	1x58W	1560	103	109
13102	T8	G13	2x18W	655	190	98
13103	T8	G13	2x36W	1260	190	98
13104	T8	G13	2x58W	1560	190	98

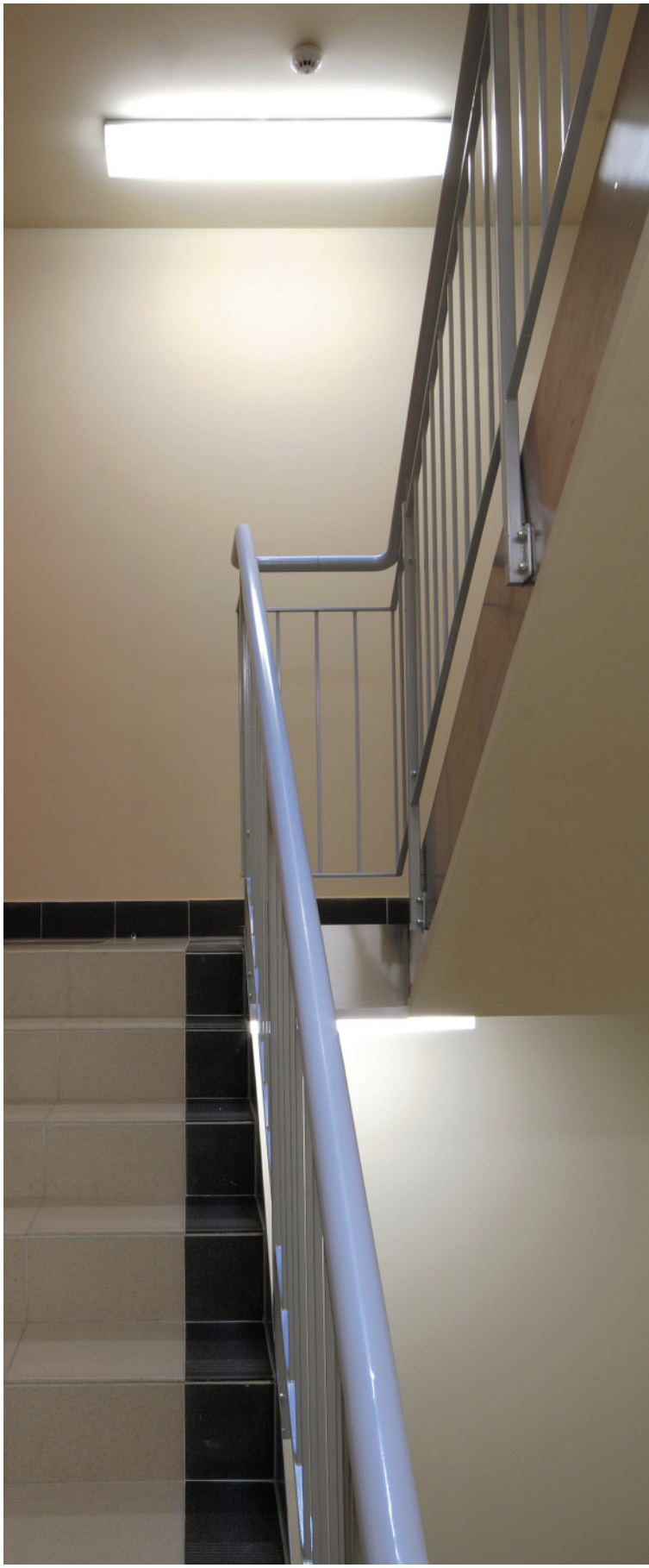

Example order / Beispiel einer Bestellung:
13100 – **AVO O** T8, light grey / **AVO O** T8, hellgrau

LIE

Light grey / Hellgrau

IP rating / IP Klasse: IP54

Housing / Gehäuse:
Fibreglass-reinforced polyester / Polyester verstärkt mit Glasfieber

Optic / Optik:
Thermal-formed opalescent bowl, made of UV-resistant polymethacrylate
/ Schirm opalisiert, thermisch geformt, aus Polymethacrylate, UV-beständig

Light source / Lichtquelle:
T5 linear fluorescent lamp; T8 linear fluorescent lamp / Linienlampe T5; Linienlampe T8

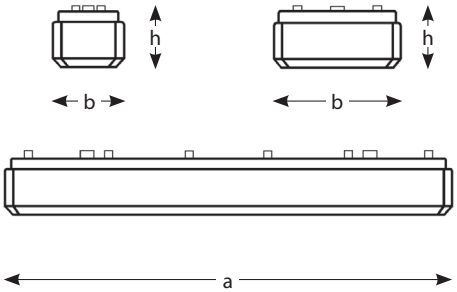

OPTIONS / OPTION

1-10V	Ballast with light beam adjustment – analogue (1-10V) Konverter mit der Regelung des Lichtstrahles, analog (1-10V)
DALI	Ballast with light beam adjustment – digital (DALI) Konverter mit der Regelung des Lichtstrahles, digital (DALI)

LIE **OPAL T8**

				a	b	h
13190	T8	G13	1x18W	655	103	109
13191	T8	G13	1x36W	1260	103	109
13192	T8	G13	1x58W	1560	103	109
13193	T8	G13	2x36W	1260	190	98
13194	T8	G13	2x58W	1560	190	98
13195	T8	G13	4x18W	640	640	110

LIE **OPAL T5**

				a	b	h
13250	T5	G5	1x14W	655	103	109
13251	T5	G5	1x28W	1260	103	109
13261	T5	G5	1x54W	1260	103	109
13252	T5	G5	1x35W	1560	103	109
13253	T5	G5	1x49W	1560	103	109
13254	T5	G5	1x80W	1560	103	109
13255	T5	G5	2x28W	1260	190	98
13256	T5	G5	2x54W	1260	190	98
13257	T5	G5	2x35W	1560	190	98
13258	T5	G5	2x49W	1560	190	98
13260	T5	G5	4x14W	640	640	110

Example order / Beispiel einer Bestellung:
13190 – **LIE Opal** T8, light grey / **LIE Opal T8,** hellgrau

LIE O

Light grey / Hellgrau

IP rating / IP Klasse: IP54

Housing / Gehäuse:
Fibreglass-reinforced polyester / Polyester verstärkt mit Glasfieber

Optic / Optik:
Thermal-formed opalescent bowl, made of UV-resistant polymethacrylate
/ Schirm opalisiert, thermisch geformt, aus Polymethacrylate, UV-beständig

Light source / Lichtquelle:
T5 linear fluorescent lamp; T8 linear fluorescent lamp / Linienlampe T5; Linienlampe T8

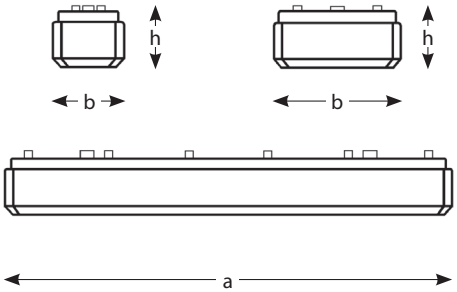

OPTIONS / OPTION

1-10V	Ballast with light beam adjustment – analogue (1-10V) Konverter mit der Regelung des Lichtstrahles, analog (1-10V)
DALI	Ballast with light beam adjustment – digital (DALI) Konverter mit der Regelung des Lichtstrahles, digital (DALI)

LIE O **T8**

				a	b	h
13150	T8	G13	1x18W	655	103	120
13151	T8	G13	1x58W	1560	103	120
13152	T8	G13	2x36W	1260	190	100
13153	T8	G13	2x58W	1260	190	100

LIE O **T5**

				a	b	h
13170	T5	G5	1x14W	655	103	120
13179	T5	G5	2x28W	1260	190	100
13172	T5	G5	1x35W	1560	103	120
13173	T5	G5	2x35W	1560	190	100
13174	T5	G5	1x24W	655	103	120
13176	T5	G5	2x54W	1260	190	100
13177	T5	G5	1x49W	1560	103	120
13178	T5	G5	2x49W	1560	190	100

Example order / Beispiel einer Bestellung:
13150 – **LIE O** T8, light grey / **LIE O** T8, hellgrau

B XL

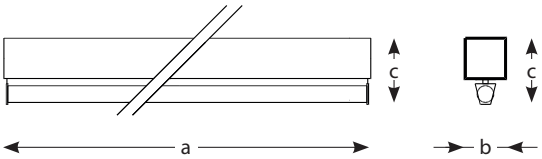

White RAL 9010 (.RAL) / Weiß RAL 9010 (.RAL)

Anodized aluminium (.W15) / Eloxierte Aluminium (.W15)

Anodized black (.W20) / Schwarz eloxiert (.W20)

IP rating / IP Klasse: IP20

Housing / Gehäuse: Aluminium / Aluminium

Light source / Lichtquelle:
T5 linear fluorescent lamp / Linienlampe T5

OPTIONS / OPTION

1-10V	Ballast with light beam adjustment – analogue (1-10V) Konverter mit der Regelung des Lichtstrahles, analog (1-10V)
DALI	Ballast with light beam adjustment – digital (DALI) Konverter mit der Regelung des Lichtstrahles, digital (DALI)

B XL

				a	b	c
05020.XX	T5	G5	1x14W	582	39	60
05021.XX	T5	G5	1x21W	882	39	60
05022.XX	T5	G5	1x28W	1182	39	60
05023.XX	T5	G5	1x35W	1482	39	60
05024.XX	T5	G5	1x24W	582	39	60
05025.XX	T5	G5	1x39W	882	39	60
05026.XX	T5	G5	1x49W	1482	39	60
05027.XX	T5	G5	1x54W	1182	39	60
05028.XX	T5	G5	1x80W	1482	39	60
05030.XX	T5	G5	2x14W	582	39	60
05031.XX	T5	G5	2x21W	882	39	60
05032.XX	T5	G5	2x28W	1182	39	60
05033.XX	T5	G5	2x35W	1482	39	60
05034.XX	T5	G5	2x24W	582	39	60
05035.XX	T5	G5	2x39W	882	39	60
05036.XX	T5	G5	2x49W	1482	39	60
05037.XX	T5	G5	2x54W	1182	39	60
05038.XX	T5	G5	2x80W	1482	39	60
05120.XX	T8	G13	1x18W	623	39	60
05121.XX	T8	G13	1x36W	1233	39	60
05122.XX	T8	G13	1x58W	1533	39	60

Example order / Beispiel einer Bestellung:
05006.W20 – B XL SLS, anodized black / B XL SLS, schwarz eloxiert

B XS

White RAL 9010 (.RAL) / Weiß RAL 9010 (.RAL)

Anodized aluminium (.W15) / Eloxierte Aluminium (.W15)

Anodized black (.W20) / Schwarz eloxiert (.W20)

IP rating / IP Klasse: IP20

Housing / Gehäuse: Aluminium / Aluminium

Light source / Lichtquelle:
T5 linear fluorescent lamp / Linienlampe T5

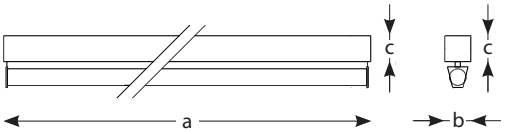

OPTIONS / OPTION

1-10V	Ballast with light beam adjustment – analogue (1-10V) Konverter mit der Regelung des Lichtstrahles, analog (1-10V)
DALI	Ballast with light beam adjustment – digital (DALI) Konverter mit der Regelung des Lichtstrahles, digital (DALI)

B XS

				a	b	c
05010.XX	T5	G5	1x8W	349	25	50
05011.XX	T5	G5	1x14W	590	25	50
05012.XX	T5	G5	1x21W	890	25	50
05013.XX	T5	G5	1x28W	1190	25	50

Example order / Beispiel einer Bestellung:
05010.W20 – B XS, anodized black / B XS, schwarz eloxiert

AB XS

White RAL 9010 (.RAL) / Weiß RAL 9010 (.RAL)

Anodized aluminium (.W15) / Eloxierte Aluminium (.W15)

Anodized black (.W20) / Schwarz eloxiert (.W20)

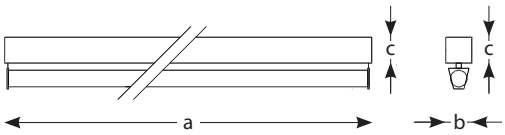

IP rating / IP Klasse: IP20

Housing / Gehäuse: Aluminium / Aluminium

Light source / Lichtquelle:
T5 linear fluorescent lamp; miniature linear fluorescent lamp T5
/ Linienlampe T5; Miniatur-Linienlampe T5

AB XS

				a	b	c
05015.XX	T5	G5	1x8W	349	25	50
05016.XX	T5	G5	1x14W	590	25	50
05017.XX	T5	G5	1x21W	890	25	50
05018.XX	T5	G5	1x28W	1190	25	50

Example order / Beispiel einer Bestellung:
05015.W20 – **AB XS**, anodized black / **AB XS**, schwarz eloxiert

2B

Grey RAL 9006 (.02) / Grau RAL 9006 (.02)

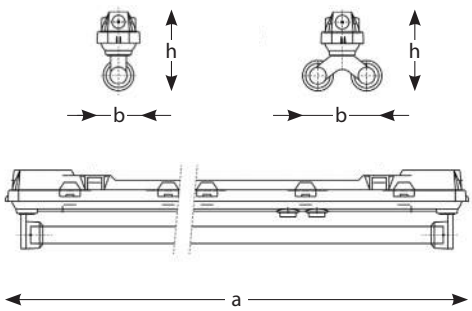

IP rating / IP Klasse: IP65

Housing / Gehäuse:
Fibreglass-reinforced polyester / Polyester verstärkt mit Glasfieber

Light source / Lichtquelle:
T5 linear fluorescent lamp; T8 linear fluorescent lamp / Linienlampe T5; Linienlampe T8

OPTIONS / OPTION

1-10V	Ballast with light beam adjustment – analogue (1-10V) Konverter mit der Regelung des Lichtstrahles, analog (1-10V)
DALI	Ballast with light beam adjustment – digital (DALI) Konverter mit der Regelung des Lichtstrahles, digital (DALI)

2B **T8 EVG**

				a	b	h
05060.02	T8	G13	1x18W	646	65	124
05061.02	T8	G13	1x36W	1278	66	126
05062.02	T8	G13	1x58W	1578	66	126
05063.02	T8	G13	2x18W	646	126	124
05064.02	T8	G13	2x36W	1278	126	126
05065.02	T8	G13	2x58W	1578	126	126

2B **T5 EVG**

				a	b	h
05040.02	T5	G5	1x28W	1227	66	126
05041.02	T5	G5	1x54W	1227	66	126
05042.02	T5	G5	1x35W	12527	66	126
05043.02	T5	G5	1x49W	1527	66	126
05044.02	T5	G5	1x80W	1527	66	126
05045.02	T5	G5	2x28W	1227	126	126
05046.02	T5	G5	2x54W	1227	126	126
05047.02	T5	G5	2x35W	1527	126	126
05048.02	T5	G5	2x49W	1527	126	126
05049.02	T5	G5	2x80W	1527	126	126

Example order / Beispiel einer Bestellung:
05060.02 – **2B** T8 EVG, grey RAL 9016 / **2B** T8 EVG, grau RAL 9016

BRIO

White (.01) / Weiß (.01)

Black RAL 9005 (.03) / Schwarz RAL 9005 (.03)

Red RAL 3020 (.05) / Rot RAL 3020 (.05)

IP rating / IP Klasse: IP65

Housing / Gehäuse: Polycarbonate / Polykarbonat

Optic / Optik:
Diffuser made of UV-resistant thermoformed polycarbonate (PC)
/ Abdeckung aus UV- beständigem Polycarbonat (PC) thermoverformt

Light source / Lichtquelle:
LED / LED

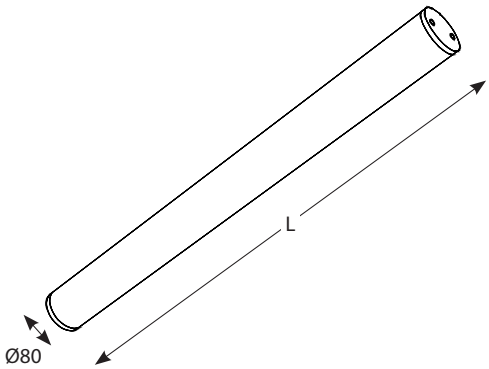

OPTIONS / OPTION

1-10V	Ballast with light beam adjustment – analogue (1-10V) Konverter mit der Regelung des Lichtstrahles, analog (1-10V)
DALI	Ballast with light beam adjustment – digital (DALI) Konverter mit der Regelung des Lichtstrahles, digital (DALI)

BRIO

			L
1001.XX.YYY	LED	3x650lm	888
1002.XX.YYY	LED	3x1100lm	888
1003.XX.YYY	LED	3x2000lm	888
1011.XX.YYY	LED	4x650lm	1168
1012.XX.YYY	LED	4x1100lm	1168
1013.XX.YYY	LED	4x2000lm	1168
1021.XX.YYY	LED	5x650lm	1448
1022.XX.YYY	LED	5x1100lm	1448
1023.XX.YYY	LED	5x2000lm	1448

.XX	Fixture colour – e.g. 03 Farbe der Leuchte – z.B. 03
.YYY	LED type, standard: 830; 840; options: 850; 930; 940; 950 Typ der LED, Standard: 830; 840; mögliche Optionen: 850; 930; 940; 950

ACCESSORIES / ZUBEHÖR

MOUNTING BRACKETS / MONTAGEBÜGELN

100.XX	Mounting brackets - 2 pcs Montagebügeln - 2 Stck

STEEL SUSPENSION CABLES / STAHLSEILAUFHÄNGUNG

01.XX	Steel suspension cables+power supply cables 5x0.75mm², d=70mm, h=1200mm Anschlussdose zur Einspeisung+Stahlseilaufhängung 5x0.75mm², d=70mm, h=1200mm
04.XX	Steel suspension cables+power supply cables 5x0.75mm², d=70mm, h=3000mm Anschlussdose zur Einspeisung+Stahlseilaufhängung 5x0.75mm², d=70mm, h=3000mm

Example order / Beispiel einer Bestellung:
1012.05.830 – BRIO, RAL 3020 / BRIO, RAL 3020

FUN

Light grey / Hellgrau

IP rating / IP Klasse: IP65

Housing / Gehäuse: Aluminium / Aluminium

Optic / Optik:
Diffuser made of UV-resistant thermoformed polycarbonate (PC)
/ Abdeckung aus UV- beständigem Polycarbonat (PC) thermoverformt

Light source / Lichtquelle:
LED / LED

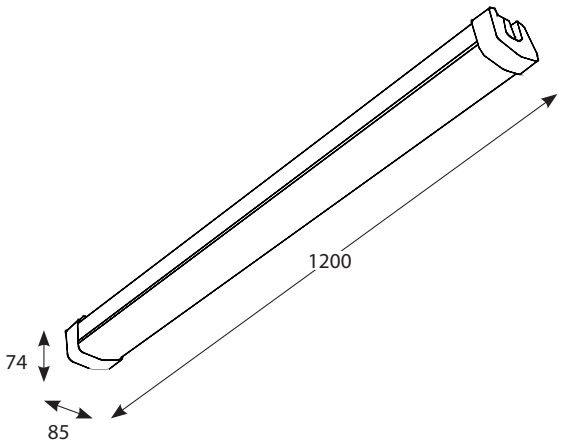

FUN

			Tb	CRI
2003.830	LED	5500lm	3000K	CRI>80
2003.840	LED	5500lm	4000K	CRI>80

ACCESSORIES / ZUBEHÖR

STEEL SUSPENSION CABLES / STAHLSEILAUFHÄNGUNG

200	Steel suspension cables - 2 pcs, h=1200mm Anschlussdose zur Einspeisung - 2 Stck, h=1200mm

Example order / Beispiel einer Bestellung:
2003.830 – **FUN**, light grey / **FUN**, hellgrau

9 SUSPENDED LUMINAIRES
HÄNGELEUCHTEN

GOB
384

GO
386

ESTI
388

NES
390

BE AST
392

ENA MA
394

ENA ALU
396

LANGE 3
400

ISO
402

GL

White (.01) / Weiß (.01)

Black RAL 9005 (.03) / Schwarz RAL 9005 (.03)

Red RAL 3020 (.05) / Rot RAL 3020 (.05)

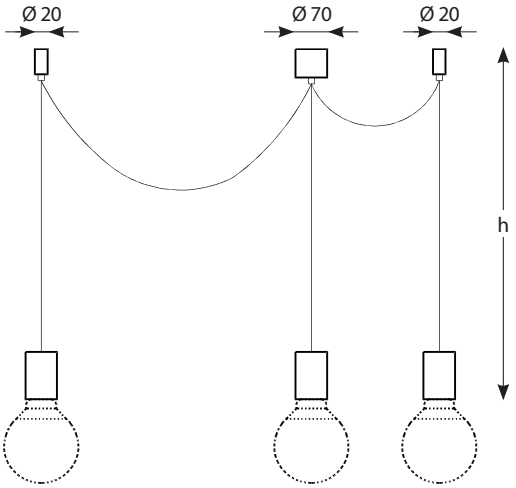

IP rating / IP Klasse: IP20

Housing / Gehäuse: Aluminium / Aluminium

Light source / Lichtquelle:
Integrated compact fluorescent E27 / Integrierte Kompaktleuchtstoff E27

Options / Option:
Power supply cables in various colors and lengths; Ceiling base in different shapes.
/ Stromversorgungskabel in verschiedenen Farben und Längen;
Decken Base in verschiedenen Formen

GL

			h
03001.XX	E27	max. 150W	1500
03004.XX	E27	max. 150W	3000
03007.XX	E27	max. 150W	5000

SURFACE MOUNTED BASE / AUFBAU BASE

03100	1xE27	white / weiß
03101	1xE27	black / schwarz
03105	3xE27	white / weiß
03106	3xE27	black / schwarz

CEILING CLAMP / DECKEN CLAMP

03110	black / schwarz
03111	white / weiß
03112	chrom / verchromt

Example order / Beispiel einer Bestellung:
03001.01 – Gl, white / Gl, weiß

GO

Brushed steel (.16) / Gebürstet Stahl (.16)

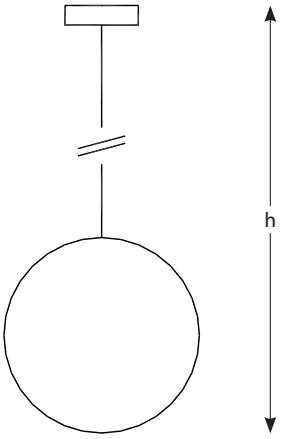

IP rating / IP Klasse: IP20

Housing / Gehäuse: Steel; glass / Stahl; Glas

Optic / Optik: Opal glass diffuser / Opal Glasdiffusor

Light source / Lichtquelle:
Halogen; Compact fluorescent lamp / Halogen; Kompaktleuchtstofflampen

GO **300**

				d	h
47110.XX	GLS	E27	max. 60W	300	2000
47111.XX	TC-DEL	G24q-1	1x10-13W	300	2000
47112.XX	TC-DEL	G24q-2	1x18W	300	2000
47113.XX	TC-DEL	GX24q-3	1x26W	300	2000

GO **400**

				d	h
47120.XX	GLS	E27	max. 75W	390	2000
47121.XX	TC-DEL	G24q-2	1x18W	390	2000
47122.XX	TC-DEL	G24q-3	1x26W	390	2000
47123.XX	TC-DEL	GX24q-1	1x14W/17W	390	2000

GO **500**

				d	h
47130.XX	GLS	E27	max. 75W	500	2000
47131.XX	TC-DEL	G24q-2	1x18W	500	2000
47132.XX	TC-DEL	G24q-3	1x26-32W	500	2000

Example order / Beispiel einer Bestellung:
47130.16 – Go 500, Brushed steel / Go 500, gebürstet Stahl

ESTI

White (.01) / Weiß (.01)

Grey RAL 9006 (.02) / Grau RAL 9006 (.02)

Black RAL 9005 (.03) / Schwarz RAL 9005 (.03)

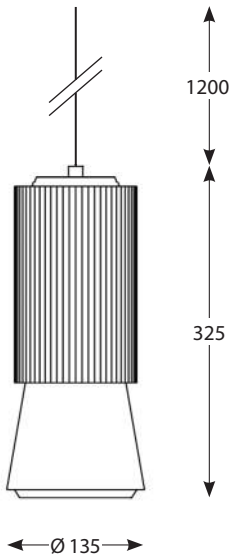

IP rating / IP Klasse: IP20

Housing / Gehäuse: Aluminium / Aluminium

Light source / Lichtquelle: HIT G12 metal-halide lamp / Halogen-Metall HIT G12

ESTI **SPOT**

71920.XX	HIT	G12	20W	10°
71921.XX	HIT	G12	35W	10°
71922.XX	HIT	G12	50W	10°
71923.XX	HIT	G12	50W	10°

ESTI **MEDIUM**

71930.XX	HIT	G12	20W	24°
71931.XX	HIT	G12	35W	24°
71932.XX	HIT	G12	50W	24°
71933.XX	HIT	G12	50W	24°

ESTI **FLOOD**

71940.XX	HIT	G12	20W	45°
71941.XX	HIT	G12	35W	45°
71942.XX	HIT	G12	50W	45°
71943.XX	HIT	G12	50W	45°

Example order / Beispiel einer Bestellung:
71940.01 – **ESTI** Flood, white / **ESTI** Flood, weiß

NES

White (.01) / Weiß (.01)

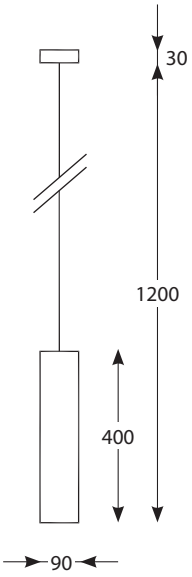

IP rating / IP Klasse: IP20

Housing / Gehäuse: Aluminium / Aluminium

Light source / Lichtquelle: LED / LED

NES

81100.01	LED	800lm	10W	21°

Example order / Beispiel einer Bestellung:
81100.01 – NES, white / NES, weiß

BE AST

Chrom (.10) / Verchromt (.10)

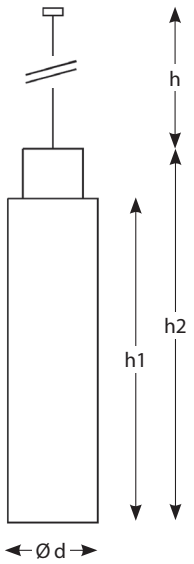

IP rating / IP Klasse: IP20

Housing / Gehäuse: Steel / Stahl

Light source / Lichtquelle:
T5 linear fluorescent lamp; T5 linear fluorescent lamp + CDM R-111; LED / Linienlampe T5; Linienlampe T5 + CDM R-111; LED

OPTIONS / OPTION

1-10V	Ballast with light beam adjustment – analogue (1-10V) Konverter mit der Regelung des Lichtstrahles, analog (1-10V)
DALI	Ballast with light beam adjustment – digital (DALI) Konverter mit der Regelung des Lichtstrahles, digital (DALI)

BE AST

			d	h1	h2	h
1101.10	T5	2x14/24W	160	900	1150	1200
1102.10	T5	2x21/39W	160	1200	1450	1200
1103.10	T5	2x28/54W	160	1500	1750	1200
1104.10	T5	2x35/49/80W	160	1800	2050	1200
1106.10	T5 +CDM-R111	2x28/54W + 35W CDM-R111	160	1500	1750	1200
1107.10	T5 +CDM-R111	2x35/49/80W + 35W CDM-R111	160	1800	2050	1200
1108.10	T5 +CDM-R111	2x28/54W + 70W CDM-R111	160	1500	1750	1200
1109.10	T5 +CDM-R111	2x35/49/80W + 70W CDM-R111	160	1800	2050	1200

BE AST LED

				d	h1	h2	h
1121.10.YYY	LED SMD	28W	2150lm	160	900	1150	1200
1122.10 YYY	LED SMD	37W	2870lm	160	1200	1450	1200
1123.10 YYY	LED SMD	46W	3600lm	160	1500	1750	1200
1124.10 YYY	LED SMD	55W	4300lm	160	1800	2050	1200
1126.10 YYY	LED SMD	45W	3500lm	160	1500	1750	1200
1127.10 YYY	LED SMD	59W	4600lm	160	1800	2050	1200
1128.10 YYY	LED SMD	74W	5800lm	160	1500	1750	1200
1129.10 YYY	LED SMD	89W	6900lm	160	1800	2050	1200

.XX Fixture colour – e.g. 03
Farbe der Leuchte – z.B. 03

.YYY LED type, standard: 830; 840; options: 827; 865
Typ der LED, Standard: 830; 840; mögliche Optionen: 827; 865

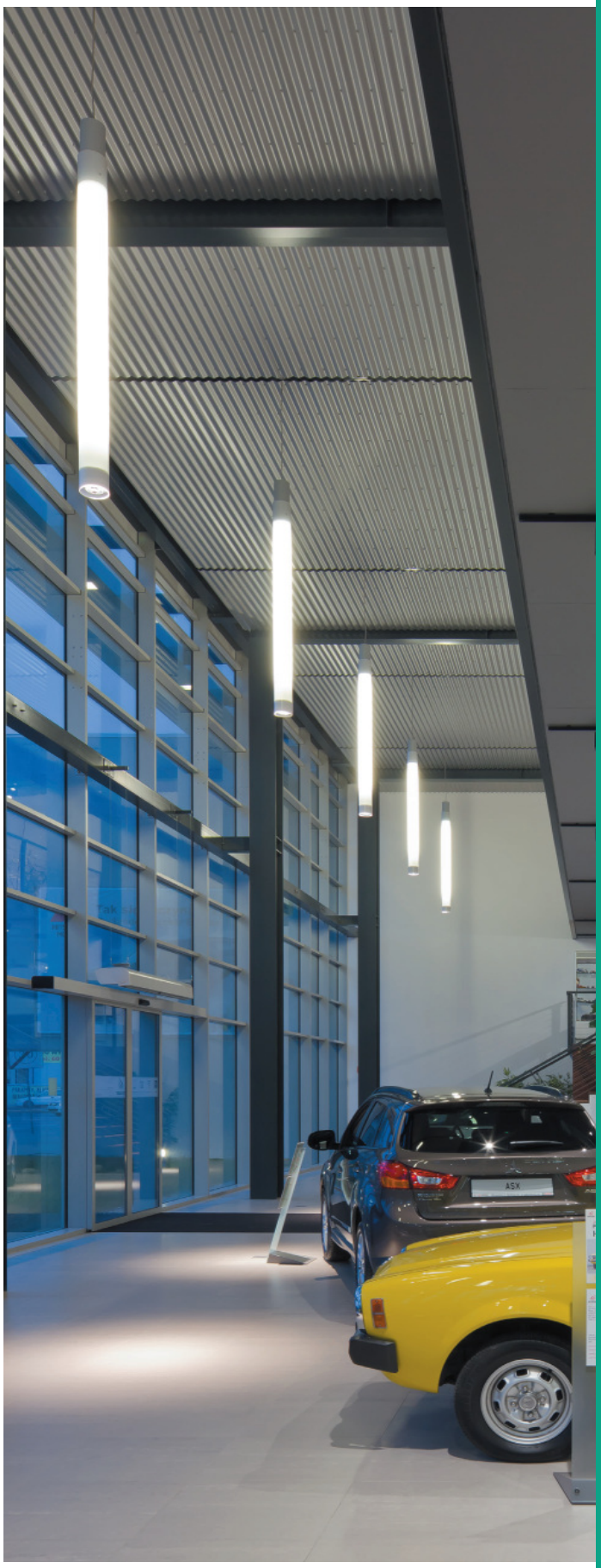

Example order / Beispiel einer Bestellung:
1106.10 – **BE AST**, chrom / **BE AST**, verchromt

ENA MA

White (.01) / Weiß (.01)

Grey RAL 9006 (.02) / Grau RAL 9006 (.02)

Black RAL 9005 (.03) / Schwarz RAL 9005 (.03)

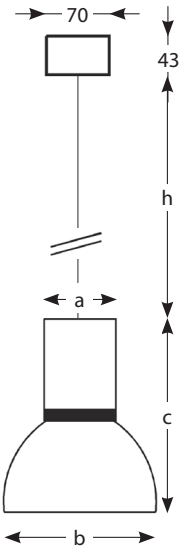

IP rating / IP Klasse: IP20

Housing / Gehäuse: Aluminium / Aluminium

Light source / Lichtquelle:
E27 light bulb; compact fluorescent lamp, metal-halide lamp/ Glühlampe E27; Kompaktleuchte; Halogen-Metall

OPTIONS / OPTION

1-10V	Ballast with light beam adjustment – analogue (1-10V) Konverter mit der Regelung des Lichtstrahles, analog (1-10V)
DALI	Ballast with light beam adjustment – digital (DALI) Konverter mit der Regelung des Lichtstrahles, digital (DALI)

ENA MA

				a	b	c	h
1001.XX	GLS	E27	max.75W	150	316	404	1200
1002.XX	TC-TEL	GX24q-3	1x26-32W	150	316	404	1200
1003.XX	TC-TEL	GX24q-4	1x42W	150	316	404	1200
1004.XX	HCI-E	E27	35W	150	316	404	1200
1005.XX	HCI-E	E27	70W	150	316	404	1200

ENA MA **LED**

			a	b	c	h
1011.XX.YYY	LED	1100lm	150	316	344	1200
1012.XX.YYY	LED	2000lm	150	316	344	1200
1013.XX.YYY	LED	3000lm	150	316	344	1200
1014.XX.YYY	LED	4000lm	150	316	344	1200
1015.XX.YYY	LED	4500lm	150	316	344	1200

.XX Fixture colour – e.g. 03
Farbe der Leuchte – z.B. 03

.YYY LED type, standard: 830; 840; options: 827; 835; 927; 930; 935; 940; CWW; FWW; FPR
Typ der LED, Standard: 830; 840; mögliche Optionen: 827; 835; 927; 930; 935; 940; CWW; FWW; FPR

.CWW	Philips Crisp White (max. 3000lm)
.FWW	Philips Food Warm White (max. 3000lm)
.FPR	Philips Food Premium Red (max. 3000lm)

Example order / Beispiel einer Bestellung:
1004.01 – **ENA MA**, white / **ENA MA** PMMA, weiß

ENA ALU

Grey/grey (.02) / Grau/grau (.02)

Black/black (.03) / Schwarz/schwarz (.03)

Grey/black (.06) / Grau/schwarz (.06)

IP rating / IP Klasse: IP20

Housing / Gehäuse: Aluminium / Aluminium

Optic / Optik: Aluminium bowl / Alu-Schirm

Light source / Lichtquelle:
E27 light bulb; compact fluorescent lamp, metal-halide lamp / Glühlampe E27; Kompaktleuchte; Halogen-Metall

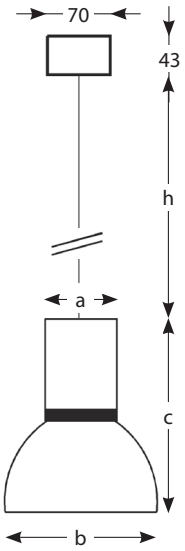

OPTIONS / OPTION

1-10V	Ballast with light beam adjustment – analogue (1-10V) Konverter mit der Regelung des Lichtstrahles, analog (1-10V)
DALI	Ballast with light beam adjustment – digital (DALI) Konverter mit der Regelung des Lichtstrahles, digital (DALI)

ENA ALU

				a	b	c	h
1051.XX	GLS	E27	max. 75W	150	306	414	1200
1052.XX	TC-TEL	GX24q-3	1x26-32W	150	306	414	1200
1053.XX	TC-TEL	GX24q-4	1x42W	150	306	414	1200
1054.XX	HCI-E	E27	35W	150	306	414	1200
1055.XX	HCI-E	E27	70W	150	306	414	1200

ENA ALU **LED**

			a	b	c	h
1060.XX.YYY	LED	1100lm	150	316	344	1200
1061.XX.YYY	LED	2000lm	150	316	344	1200
1062.XX.YYY	LED	3000lm	150	316	344	1200
1063.XX.YYY	LED	4000lm	150	316	344	1200
1064.XX.YYY	LED	4500lm	150	316	344	1200

.XX	Fixture colour – e.g. 03 Farbe der Leuchte – z.B. 03
.YYY	LED type, standard: 830; 840; options: 827; 835; 927; 930; 935; 940; CWW; FWW; FPR Typ der LED, Standard: 830; 840; mögliche Optionen: 827; 835; 927; 930; 935; 940; CWW; FWW; FPR

.CWW	Philips Crisp White (max. 3000lm)
.FWW	Philips Food Warm White (max. 3000lm)
.FPR	Philips Food Premium Red (max. 3000lm)

Example order / Beispiel einer Bestellung:
1051.06 – **ENA ALU**, grey/black / **ENA ALU**, grau/schwarz

LANGE 3

White (.01) / Weiß (.01)

Grey RAL 9006 (.02) / Grau RAL 9006 (.02)

Black RAL 9005 (.03) / Schwarz RAL 9005 (.03)

IP rating / IP Klasse: IP20

Housing / Gehäuse: Steel sheet / Stahlblech

Light source / Lichtquelle: LED / LED

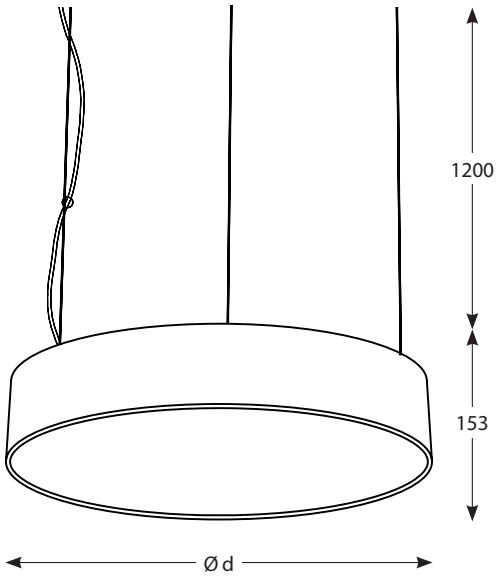

OPTIONS / OPTION

1-10V	Power supply unit with light beam adjustment – analogue (1-10V) / Netzteil mit der Regelung des Lichtstrahles, analog (1-10V)
DALI	Power supply unit with light beam adjustment – digital (DALI) / Netzteil mit der Regelung des Lichtstrahles, digital (DALI)

LANGE 3

			d
0850.XX.YYY	LED	2500lm	300
0860.XX.YYY	LED	6x650lm	600
0861.XX.YYY	LED	6x1100lm	600
0870.XX.YYY	LED	8x650lm	900
0871.XX.YYY	LED	8x1100lm	900
0872.XX.YYY	LED	8x2000lm	900
0880.XX.YYY	LED	12x650lm	1200
0881.XX.YYY	LED	12x1100lm	1200

.XX Fixture colour – e.g. 03
Farbe der Leuchte – z.B. 03

.YYY LED type 830 or 840
Typ der LED 830 oder 840

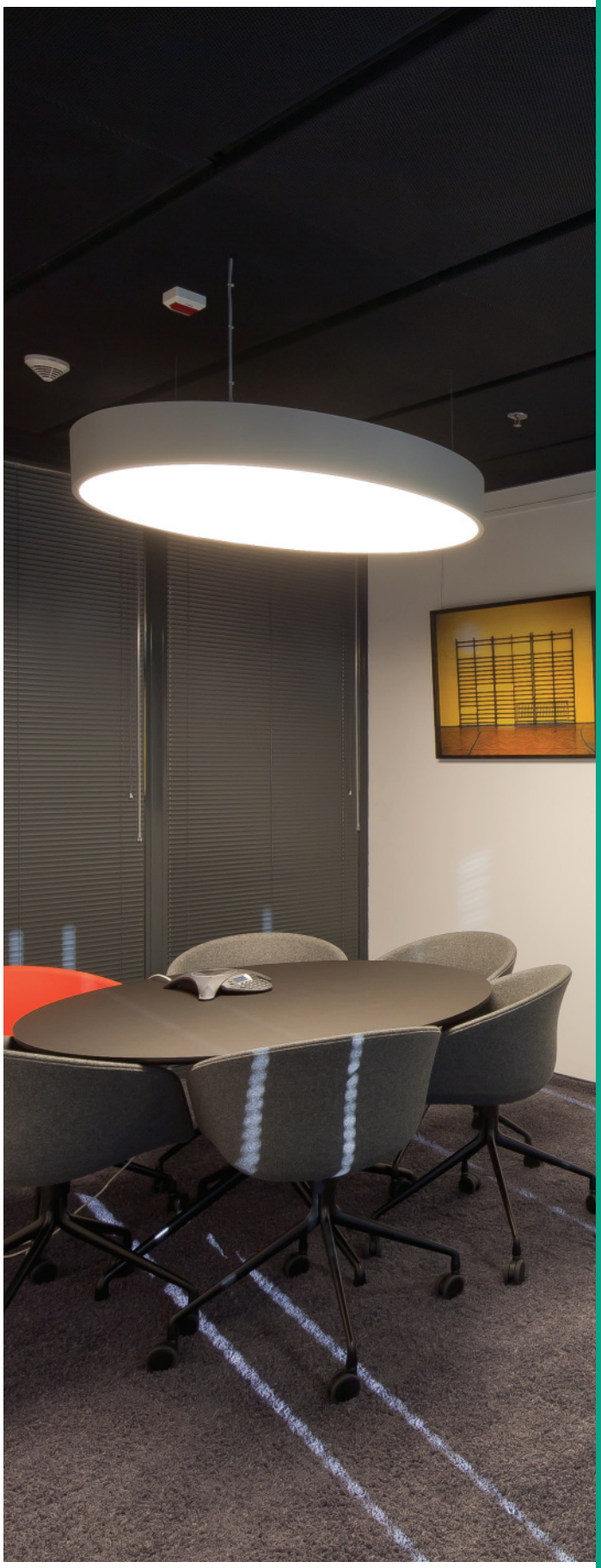

Example order / Beispiel einer Bestellung:
0800.01.830 – LANGE 3, white / LANGE 3, weiß

ISO

White RAL 9010 (.RAL) / Weiß RAL 9010 (.RAL)

Grey RAL 9006 (.02) / Grau RAL 9006 (.02)

Black RAL 9005 (.03) / Schwarz RAL 9005 (.03)

IP rating / IP Klasse: IP20

Housing / Gehäuse: Aluminium / Aluminium

Light source / Lichtquelle: LED / LED

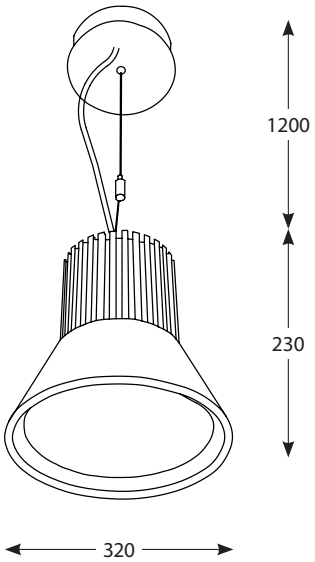

OPTIONS / OPTION

1-10V	Ballast with light beam adjustment – analogue (1-10V) Konverter mit der Regelung des Lichtstrahles, analog (1-10V)
DALI	Ballast with light beam adjustment – digital (DALI) Konverter mit der Regelung des Lichtstrahles, digital (DALI)

ISO

1900.XX.YYY	LED	1100lm	35°
1901.XX.YYY	LED	1100lm	50°
1905.XX.YYY	LED	2000lm	35°
1906.XX.YYY	LED	2000lm	50°
1910.XX.YYY	LED	3000lm	35°
1911.XX.YYY	LED	3000lm	50°
1915.XX.YYY	LED	4000lm	35°
1916.XX.YYY	LED	4000lm	50°
1920.XX.YYY	LED	5000lm	35°
1921.XX.YYY	LED	5000lm	50°

.XX	Fixture colour – e.g. 03 Farbe der Leuchte – z.B. 03
.YYY	LED type, standard: 830; 840; options: 827; 835; 927; 930; 935; 940; YYY.CWW; YYY.PWW; YYY.FWW; YYY.FPR Typ der LED, Standard: 830; 840; mögliche Optionen: 827; 835; 927; 930; 935; 940; YYY.CWW; YYY.PWW; YYY.FWW; YYY.FPR

YYY.CWW	Philips Crisp White (max. 4000lm)
YYY.PWW	Philips Premium White (max. 5000lm)
YYY.FWW	Philips Food Warm White (max. 3000lm)
YYY.FPR	Philips Food Premium Red (max. 3000lm)

Example order / Beispiel einer Bestellung:
1900.01.830 – ISO white / ISO, weiß

NOTIZEN

IN THIS CATALOGUE WE USED PICTURES MADE BY / DIE FOTOS SIND VOM:

ELQU

SATZ UND DRUCKFEHLER VORBEHALTEN

ELVOKA reserves the right to make changes to the catalogue data without prior notice.

All rights reserved

ELVOKA
SPTR LIGHT

ELVOKA

www.elvoka.ch

elvoka@elvoka.ch